LISTA DE PEÇAS

Modelo 2273

SINGER®

Índice

A. Eixo Horizontal

B. Came de Bordados, Alavanca de Retrocesso

C. Seletor de Tensão, Enchedor de Bobina Regulador do ZigueZague

D. Suporte da Barra de Agulha, Braço Livre

E. Alavanca do Caseado, Seletor do Caseado

F. Motor e Suporte da Lâmpada

G. Regulador da Alimentação, Haste do Garfo, Eixo da Alimentação, Manivela Levantadora da Alimentação

H. Eixo Inferior, Tampa Traseira

I. Tampa Frontal, Tampa Traseira

J. Tampa Inferior, Tampa da Base, Tampa Lateral, Extensão da Base

K. Acessórios

A. Eixo Horizontal

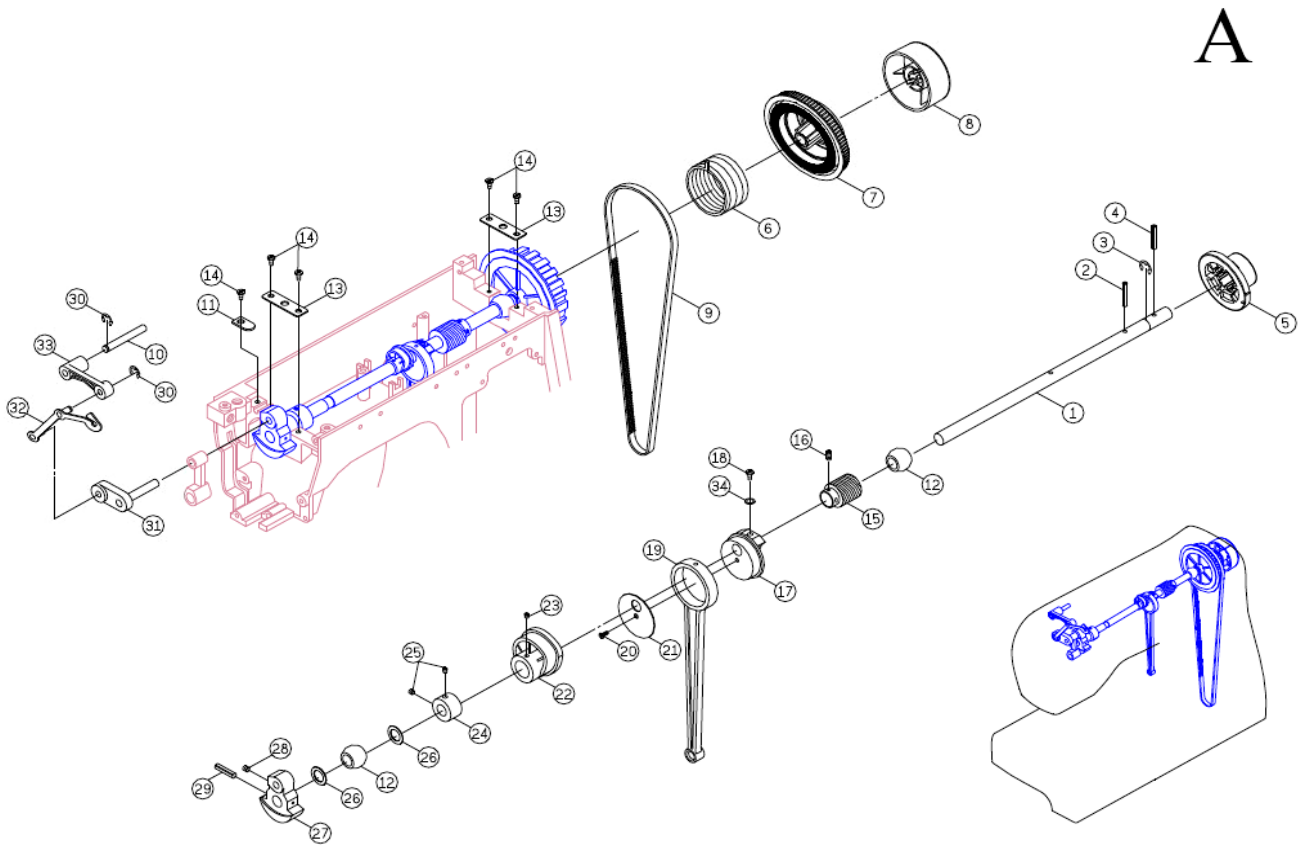

Nº	Peça	Descrição	Nº	Peça	Descrição
1	K6B0243000	Eixo Horizontal	**18**	4107063	Parafuso 11/64 do Came
2	3043028	1º Pino do Eixo Horizontal	**19**	V60063000	Haste do Cotovelo de Conexão
3	3010082	Anel Elástico	**20**	4240056	Parafuso M4x6 da Cobertura
4	3043030	2º Pino do Eixo Horizontal	**21**	V60073003	Cobertura da Haste
5	D5A0583000	Colar Posicionador Frontal	**22**	G4A0533000	Came de Alimentação
6	D5A0573003	Mola de Torção da Embreagem	**23**	4240503	Parafuso M4x4 do Came
7	D5A0563000	Polia Maior da Correia do Motor	**24**	R10313000	Colar Posicionador Frontal
8	K6B0273210	Volante	**25**	4250203	Parafuso M5x5 Colar
9	007158XXL5	Correia do Motor	**26**	4400080	Arruela anti-atrito
10	V60223003	Eixo da Alavanca do Estica-Fio	**27**	V61473000	Manivela do Estica-Fio
11	H13093003	Chapa Trava do Regulador Zigue-Zague	**28**	4240223	Parafuso M4x6 da Manivela
12	R10293000	Bucha Esférica	**29**	3043524	Pino da Manivela
13	V60113003	Chapa de Retenção da Bucha Esférica	**30**	3010043	Anel Elástico
14	4240106	Parafuso M4x8 da Chapa de Retenção	**31**	V10543000	Excêntrico do Estica-Fio
15	K6A0053000	Sem Fim do Eixo Horizontal	**32**	E1A2513001	Alavanca do Estica-Fio
16	420033	Parafuso M4x5	**33**	V10523000	Alavanca de Conexão do Estica-Fio
17	V60053000	Came do Cotovelo de Conexão	**34**	4600026	Arruela

B. Came de Bordados, Alavanca de Retrocesso

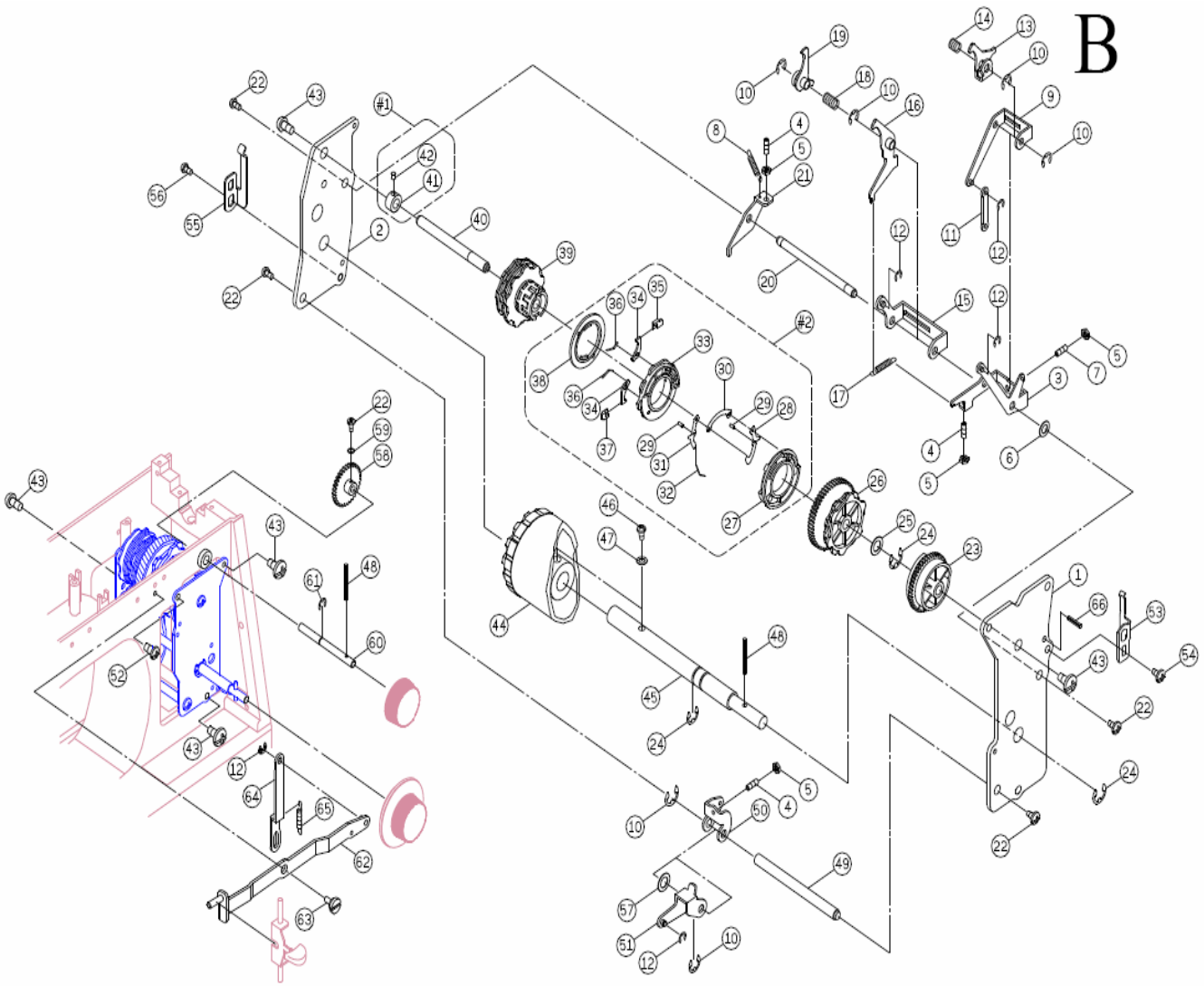

B. Came de Bordados, Alavanca de Retrocesso

Nº	Peça	Descrição	Nº	Peça	Descrição
1	Q6A0193003	Chapa Frontal do Seguidor	**35**	K6A0353000	Bloco Deslizante do Bloco R do Caseado
2	K6A0223003	Chapa traseira do Seguidor	**36**	K6A0363000	Chapa da Mola de Contato do Caseador
3	K6A0463003	Manivela de Ajuste do Caseador	**37**	K6A0343000	Bloco Deslizante do Bloco L do Caseado
4	4241093	Parafuso M4x4 do Pino Articulador	**38**	K6A0313000	Came de Ponto Reto
5	4840106	Porca de Regulagem	**39**	K6A0263000	Pilha de Disco dos Pontos
6	4300333	Arruela	**40**	K6A0233003	Eixo da Pilha de Discos do Pontos
7	4240633	Parafuso M4x4 do Pino de Articulação	**41**	H11943003	Colar do Eixo Oscilante
8	K6A0883003	Mola do Seguidor do Came ZigueZague	**42**	4240503	Parafuso M4x4
9	K6A0433003	Suporte de Contato do Came Seletor dos Discos	**43**	4240106	Parafuso M4x8 da Chapa de Retenção
10	3010056	Anel Elástico	**44**	K6A0493000	Came Seletor
11	K6A045300	Eixo Oscilante de Alimentação	**45**	K6B0043003	Eixo do Came de Pontos
12	3010036	Anel Elástico da Haste	**46**	4240396	Parafuso M3x10
13	K6A0443003	Contato do Came seletor dos Bordados	**47**	4300076	Arruela
14	V60773003	Mola de Contato do Came seletor dos Discos	**48**	3042416	Pino do Eixo do Dial
15	K6A0393003	Suporte do Segidor do Came de ZigueZague	**49**	K6A0533000	Eixo da manivela de Alimentação
16	K6A0473003	Manivela de Alimentação do Caseador	**50**	K6A0523003	Manivela de ajuste de Alimentação
17	E1A0973003	Mola da Manivela de Alimentação do Caseador	**51**	K6A0513003	Manivela do Eixo
18	K6A0373003	Mola do Seguidor do Came de ZigueZague	**52**	4240066	Parafuso M4x8
19	K6A0403003	Seguidor do Came de Zigue Zague	**53**	K6A0543003	Chapa de correção do Regulador de Alimentação
20	K6A0383000	Pino do Regulador do ZigueZague	**54**	42400012	Parafuso M4x4
21	K6A0423003	Chapa de Liberação do ZigueZague	**55**	P3A0883003	Chapa do Suporte de Correção do Came
22	4230286	Parafuso M3x8	**56**	4240676	Parafuso M4*5
23	K6B0033000	Came Regulador de Alimentação	**57**	4300113	Arruela
24	3010063	Anel Elástico do Seletor	**58**	P3A0903000	Engrenagem Reguladora de Alimentação
25	4300863	Arruela	**59**	4300676	Arruela
26	K6A0253000	Seletor dos discos de Came	**60**	K6B0073003	Eixo do Dial Regulador de Alimentação
27	K6A0273000	Came regulador de Alimentação	**61**	3010053	Anel elástico do Eixo do Dial
28	K6A0283002	Engate de Contato do Caseador A	**62**	K6B0333006	Alavanca do Retrocesso
29	E1A0733000	Eixo de Engate do Caseador	**63**	4240883	Parafuso M4 da Alavanca do Retrocesso
30	K6A0303002	Alavanca de Engate do Caseador	**64**	K6A0863003	Haste do Retrocesso
31	K6A0293002	Engate de Contato do Caseador B	**65**	M70093000	Mola de Apoio do Retrocesso
32	E1A0773003	Chapa da mola de Engate do Caseador	**66**	3042510	Pino da Mola
33	K6A0323000	Came do Caseador	**#1**	H11935000	Colar completo do Eixo do Came
34	K6A0333002	Cantato do Caseador	**#2**	K6A0205000	Came Completo do Caseador

C. Seletor de Tensão, Enchedor de Bobina, Regulador do ZigueZague

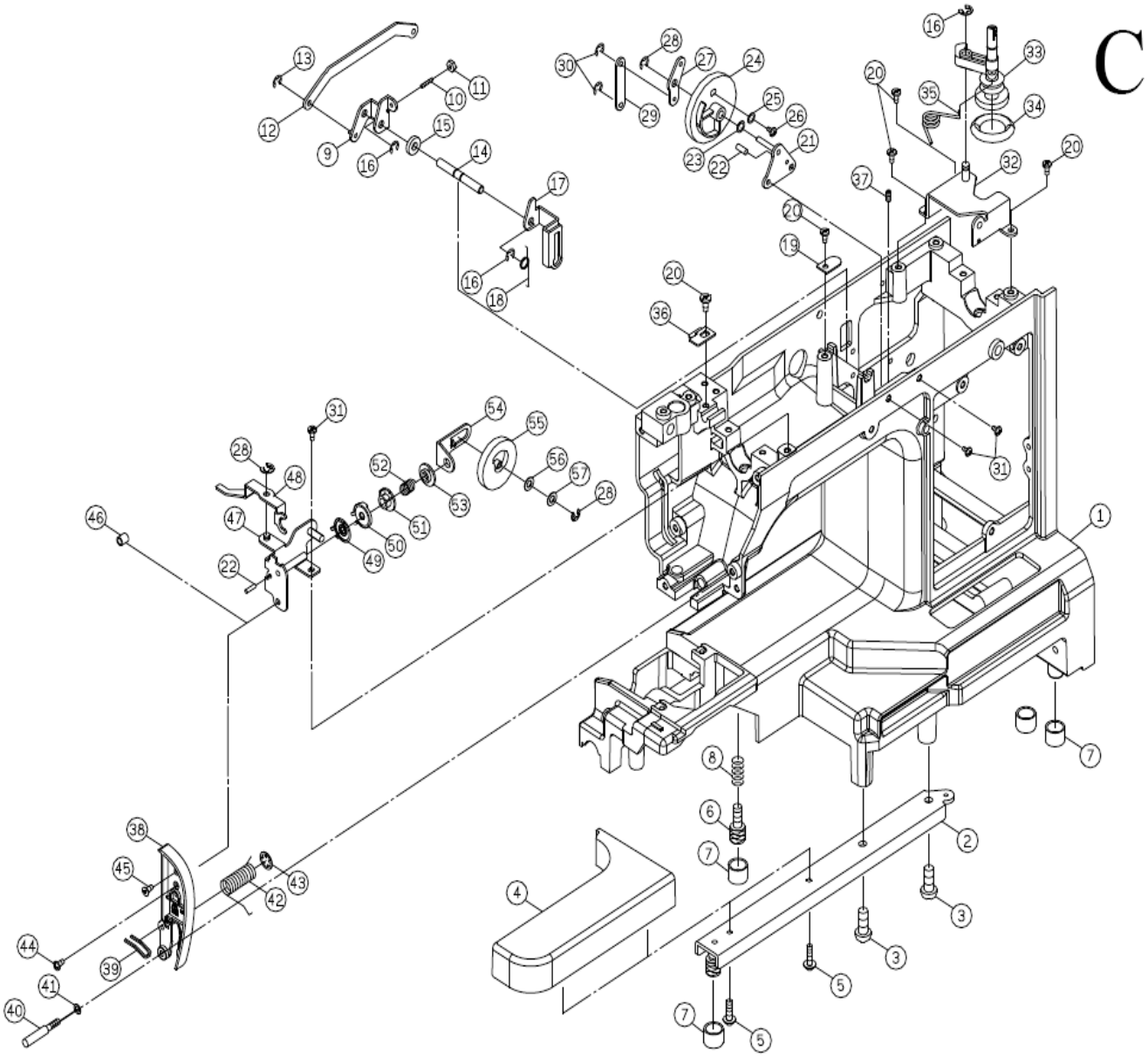

C. Seletor de Tensão, Enchedor de Bobina, Regulador do ZigueZague

Nº	Peça	Descrição	Nº	Peça	Descrição
1	K6A0013000	Cabeçote	**30**	3010036	Anel Elástico da haste
2	K6A0963006	Suporte do Pé	**31**	4240056	Parafuso M4x6 da Cobertura
3	4260056	Parafuso M6x10 da Base	**32**	K6B0103006	Chapa do Suporte do Enchedor da Bobina
4	K6B0483210	Base do Broco Livre	**33**	K6A0555000	Cotovelo do Enchedor da Bobina
5	4230842	Parafuso M3x8	**34**	F20213000	Anel de Fricção
6	K82133006	Parafuso de Ajuste	**35**	K6A0573003	Mola do Cotovelo
7	K6A0063000	Borracha de Ajuste do Braço Livre	**36**	V60143003	Chapa de Regulagem da Alavanca de Tensão
8	K82073003	Mola do Parafuso de Ajuste	**37**	4240223	Parafuso M4x6da Manivela
9	K6A0613003	Cotovelo do Regulador do ZigueZague	**38**	K5BA003210	Conjunto da Mola Controladora de Linha
10	4241093	Parafuso	**39**	P3A1353001	Guia-Linha
11	4840106	Porca de Regulagem	**40**	4241412	Parafuso
12	K6A0623003	Haste de Adicionamento do ZigueZague	**41**	4300136	Arruela da Moldura
13	3010036	Anel Elástico da Haste	**42**	V60303000	Mola do Guia-Linha
14	K6A0593003	Pino de Regulador do ZigueZague	**43**	3020053	Anel Elástico
15	4300493	Arruela 14x6.x3	**44**	4240146	Parafuso M4x15
16	3010053	Anela Elástico do Eixo do Dial	**45**	4240176	Parafuso M4x6 do Conjunto da Mola
17	K6A0603003	Came Regulador da Largura do ZigueZague	**46**	H11103001	Tubo da Mola do Disco de Tensão
18	N7A0853003	Mola da Largura do ZigueZague	**47**	K6B0183002	Chapa do Suporte do Tensor
19	H13093003	Chapa Trava do Regulador do ZigueZague	**48**	K6B0573003	Chapa Flutuante do Tensor
20	4240106	Parafuso M4x8 da Chapa de Retenção	**49**	J30423001	Disco do Tensor da Esquerda
21	K6B0133006	Chapa do Dial da Largura do ZigueZague	**50**	E1A2333001	Disco do Tensor da Direita
22	3043010	Pino do Suporte	**51**	R10593000	Regulador da Mola do Disco do Tensor
23	4500670	Arruela	**52**	NB1083000	Mola do Disco do Tensor
24	K5BW003210	Dial de largura do ZigueZague	**53**	K50193000	Regulador do Disco do Tensor
25	4300076	Arruela 4.2x10x0.5	**54**	K6B0193006	Chapa da Mola do Disco do Tensor
26	4241046	Parafuso M4x10A Selecionador	**55**	K5BD013210	Dial Seletor da Tensão
27	K6B0143006	Haste do Cotovelo da Largura do ZigueZague	**56**	4500360	Arruela de Trás
28	3010043	Anel Elástico	**57**	4300713	Arruela da Frente
29	K6B0163003	Haste do Cotovelo da Largura do ZigueZague			

D. Suporte da Barra de Agulha, Braço Livre

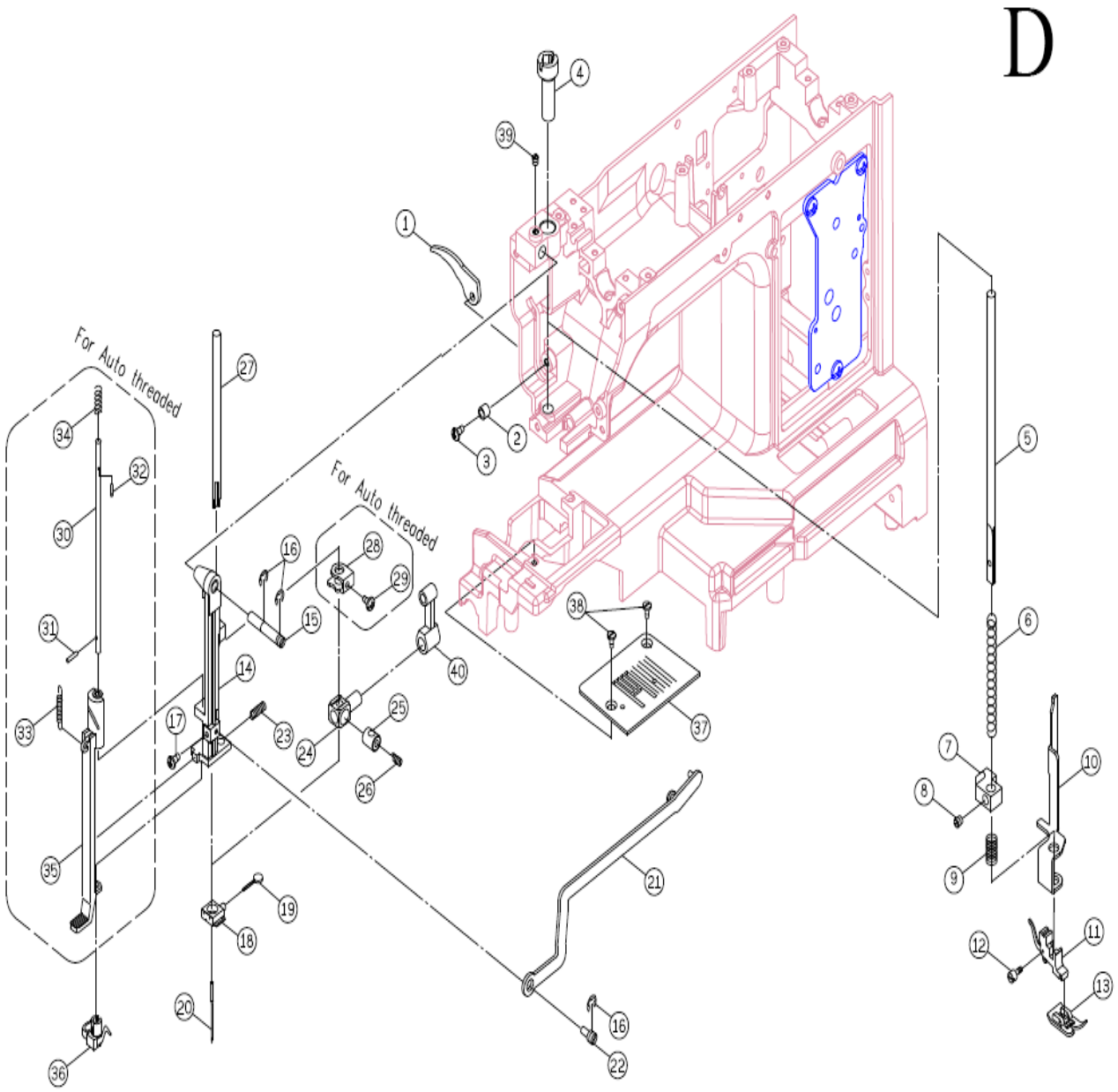

D. Suporte da Barra de Agulha, Braço Livre

Nº	Peça	Descrição	Nº	Peça	Descrição
1	K6A1193000	Alavanca Levantadora da Barra de Pressão	**21**	V60175003	Haste de Acionamento da Barra de Agulha Completo
2	V60163000	Anel da Alavanca	**22**	E1A2433000	Pino Excêntrico
3	4240046	Parafuso M4x10 da Alavanca	**23**	H50583003	Mola do Suporte da Barra de Agulha
4	K6B0563210	Parafuso Regulador de Pressão da Barra	**24**	H10253000	Biela
5	V70153002	Barra de Pressão	**25**	H10263000	Pino de Articulação
6	V70163003	Mola da Barra de Pressão	**26**	4240503	Parafuso M4x4 do Came
7	H10533002	Suporte da Barra de Pressão	**27**	V70273000	Barra de Agulha
8	4260023	Parafuso M6x5 do Suporte	**28**	M70073002	Suporte do Passador de Linha
9	H10723003	Mola do Levantador da Barra de Pressão	**29**	4230016	Parafuso M3x6 chapa do Seguidor
10	V60153003	Levantador da Alavanca de Tensão	**30**	V61843002	Eixo do Passador de Linha
11	6910008	Haste Completa	**31**	M70043000	Pino do Eixo 2x6
12	4106221	Parafuso da Haste	**32**	3042014	Pino do Eixo do Passador de Linha
13	6806008	Sapatilha Para ZigueZague (J)	**33**	M70093000	Mola de Apoio do Retrocesso
14	V61753002	Suporte da barra de Agulha	**34**	R12793003	Mola do Eixo do Passador de Linha
15	R12723003	Pino Suporte da Barra de Agulha	**35**	R10083000	Alavanca do Passador de Linha
16	3010053	Anel Elástico do Eixo do Dial	**36**	E1A2125000	Passador Automático de Linha
17	4106202	Parafuso 9/64x40x6 de Suporte	**37**	V620033001	Chapa da Agulha
18	TA11033002	Prendedor da Agulha	**38**	4240851	Parafuso M4 da Chapa de Agulha
19	G10176002	Parafuso do Prendedor da Agulha	**39**	4240223	Parafuso M4x6 da Manivela
20	6176008	Agulha-Bister com 10 Agulhas	**40**	F4A3343000	Biela da Barra da Agulha

E. Alavanca do Caseado, Seletor do Caseado

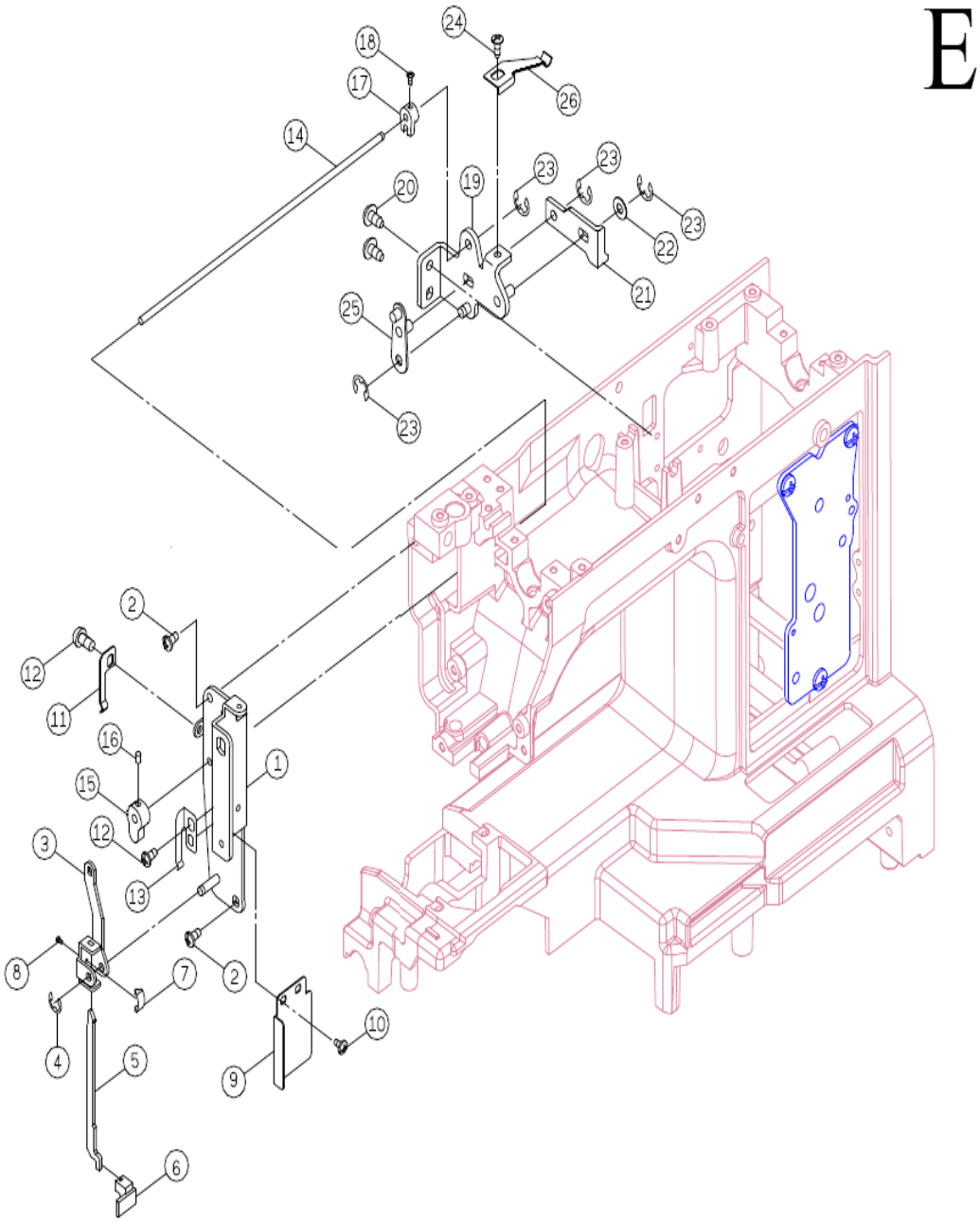

E. Alavanca do Caseado, Seletor do Caseado

Nº	Peça	Descrição	Nº	Peça	Descrição
1	K6A0903006	Chapa da alavanca do Caseador	**14**	E1A1433003	Eixo da Manivela do Seletor do Caseador
2	4240056	Parafuso M4x6 da Cobertura	**15**	E1A1513000	Manivela de Movimento do Caseador
3	K6A0923003	Suporte da Alavanca do Caseador	**16**	4230433	Parafuso
4	3010033	Anel Elástico da Haste	**17**	K6A0763000	Manivela Seletora do Caseador
5	K6A0943002	Alavanca do Caseador	**18**	4230056	Parafuso (M3x5 B) dos Dentes
6	E4A6003209	Botão da Alavanca do Caseador	**19**	K6A0703003	Chapa Seletora do Caseador Maior
7	K6A0933000	Chapa Mola da Alavanca do Caseador	**20**	4240106	Parafuso M4x8 da Chapa de Retenção
8	4220046	Parafuso	**21**	K6A0723003	Chapa Deslisante do Caseador
9	VG40123000	Chapa Defletora	**22**	4300076	Arruela
10	4230056	Parafuso M3x5 dos Dentes	**23**	3010036	Anel Elástico dahaste
11	K6A0953003	Chapa Posicionadora do Caseador (A)	**24**	4240676	Parafuso
12	4240676	Parafuso	**25**	K6A0733003	Chapa Seletora do Caseador Menor
13	E1A1533003	Chapa Pocisionadora do Caseador (B)	**26**	K6A0773003	Chapa do Came do Caseador

F. Motor e Suporte da Lâmpada

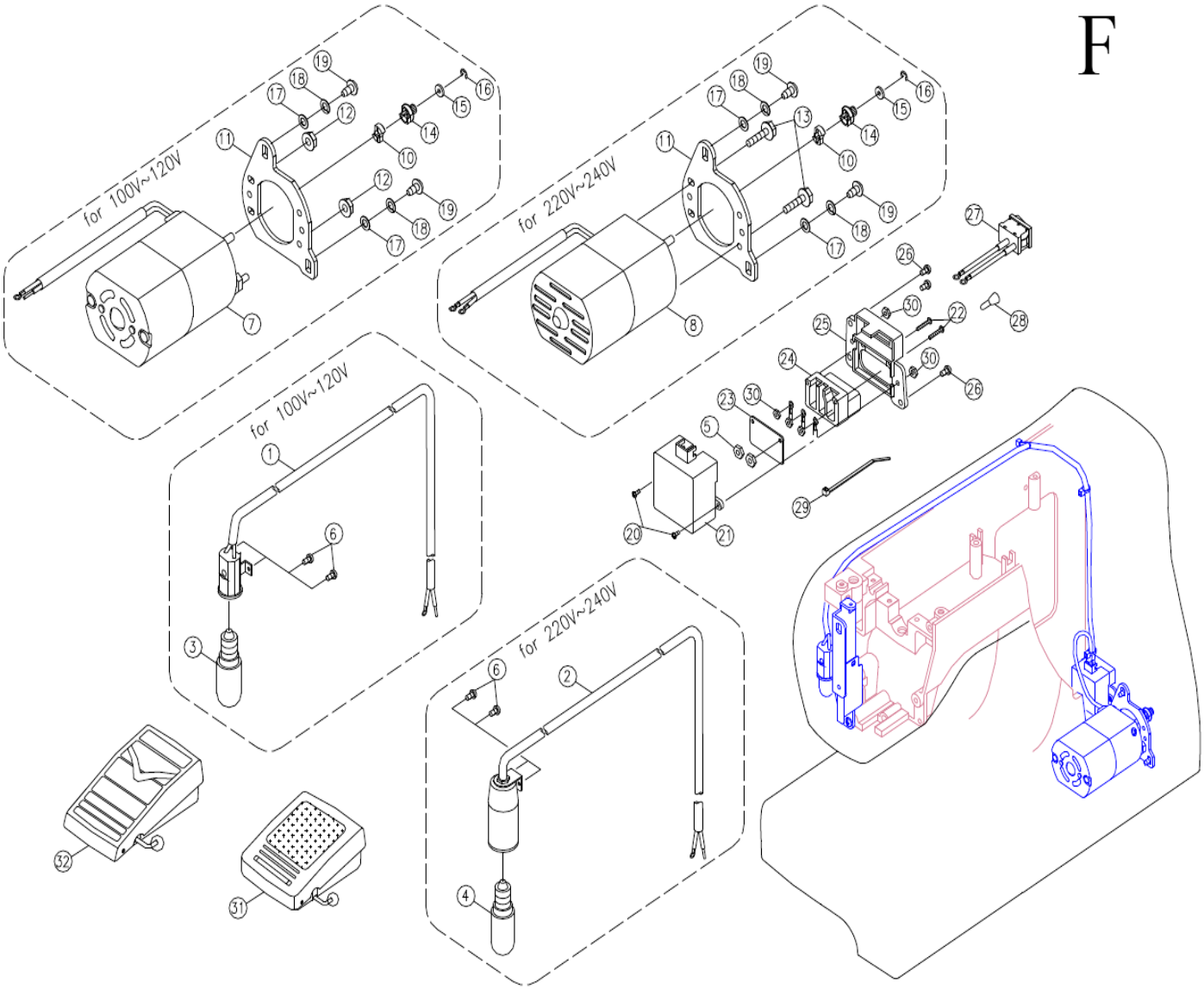

F. Motor e Suporte da Lâmpada

Nº	Peça	Descrição	Nº	Peça	Descrição
1	002K6B1001	Chicote da Lâmpada Completo 110V	**17**	4300306	Arruela
2	002K6B4001	Chicote da Lâmpada Completo 220V	**18**	4600296	Mola de Pressão
3	5120021	Lâmpada 110V	**19**	4250086	Parafuso M5x12
4	52400111	Lâmpada 220V	**20**	4230286	Parafuso M3x8
5	4830016	Porca da Chapa Isoladora	**21**	2248129	Tampa da Caixa do Plug
6	4230056	Parafuso (M3x5 B) dos Dentes	**22**	4230865	Parafuso M3x20
7	1351109	Motor Completo 110V	**23**	2621129	Chapa Isoladora
8	001V881005	Motor Completo 220V	**24**	2624129	Caixa do Plug
9	2396028	Polia do Motor Completo	**25**	K6B0533210	Moldura da Caixa do Plug
10	8059302	Retentor de Polia	**26**	4240066	Parafuso M4x8
11	K6A0983006	Suporte do Motor	**27**	2425118	Conjunto do Botão Liga Desliga
12	4840131	Porca do Suporte do Motor	**28**	AA0463000	Terminal Prendedor de Fios
13	4241428	Parafuso do Suporte do Motor	**29**	2027129	Prendedor de Fios
14	2396029	Polia do Motor	**30**	4840120	Porca M3x4
15	2145029	Colar da Polia	**31**	002V881007	Controlador 220V
16	3010036	Anel Elástico da haste	**32**	1352109	Controlador 110V

G. Regulador da Alimentação, Haste do Garfo, Eixo da Alimentação, Manivela Levantadora da Alimentação

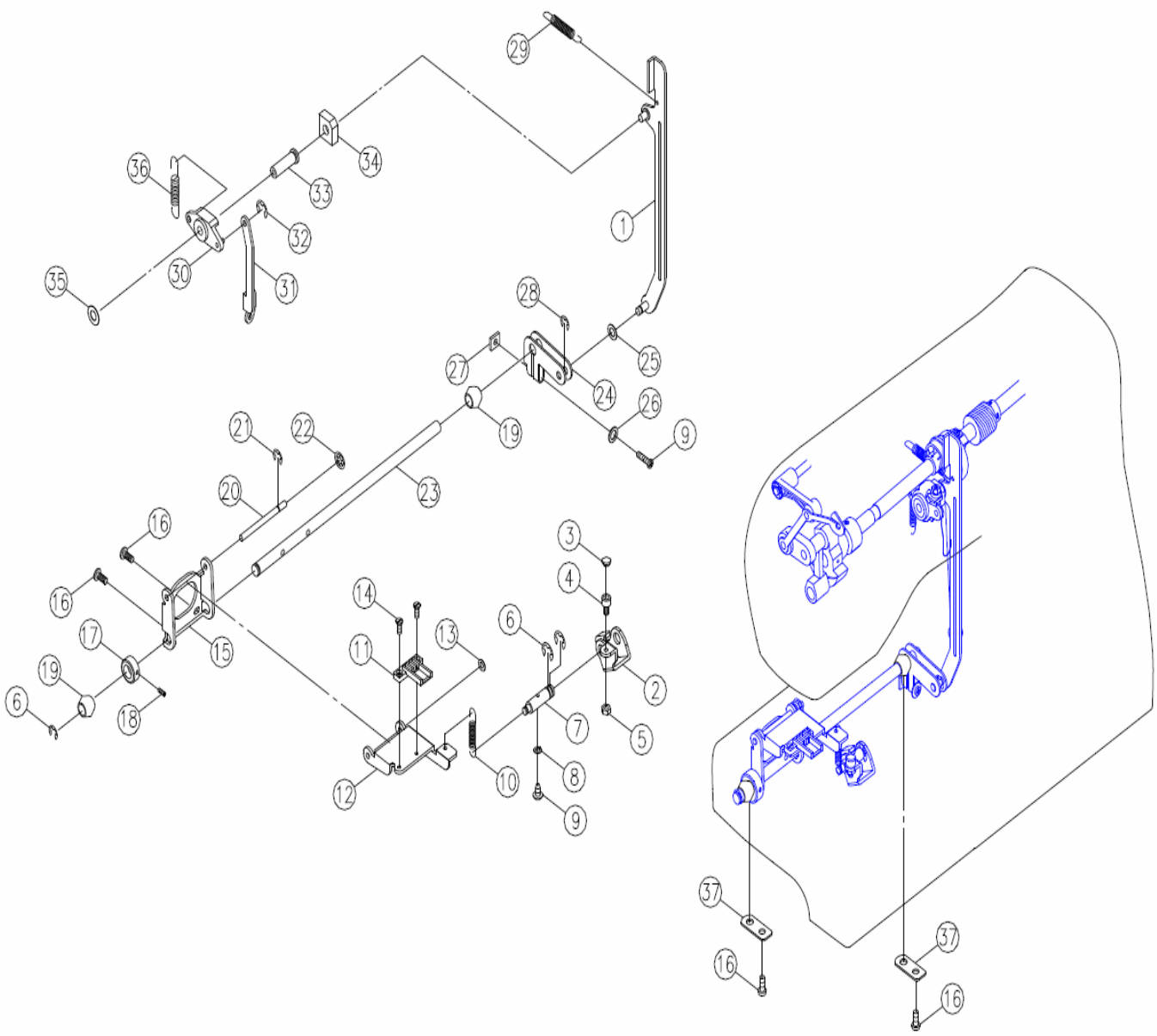

G. Regulador da Alimentação, Haste do Garfo, Eixo da Alimentação, Manivela Levantadora da Alimentação

Nº	Peça	Descrição	Nº	Peça	Descrição
1	V60453003	Haste do Garfo	**20**	V60513003	Eixo da Moldura dos Dentes
2	V60583003	Cotovelo dos Dentes	**21**	3010036	Anel Elástico da Haste
3	K81243000	Tampa do Parafuso do Cotovelo	**22**	3090043	Porca do Eixo
4	4250323	Parafuso do Cotovelo	**23**	V60483000	Eixo Oscilante da Alimentação
5	4840022	Porca do Cotovelo	**24**	V60553003	Cotovelo Oscilante da Alimentação
6	3010063	Anel Elástico do Eixo do Selecionador	**25**	4400180	Arruela Anti-Atrito
7	V60593003	Eixo do Cotovelo	**26**	4300093	Arruela do Cotovelo
8	4600026	Arruela	**27**	4840073	Porca do Cotovelo M4
9	4240146	Parafuso M4x15	**28**	3010043	Anel Elástico
10	V60533003	Mola da Moldura	**29**	V60463003	Mola da Haste
11	V620053000	Dentes Impelentes	**30**	K6A0153000	Regulador da Alimentação
12	V60503003	Suporte	**31**	K6A0183003	Haste de Alimentação
13	4300136	Arruela da Moldura	**32**	K6A0173000	Eixo Regulador da Alimentação
14	4230056	Parafuso M3x5B dos Dentes	**33**	V11533000	Arruela do Garfo
15	V60493003	Moldura Oscilante	**34**	4400450	Mola Reguladora da Alimentação
16	4240106	Parafuso M4x8 da Chapa de Retenção	**35**	K6A0633003	Chapa Retentora da Bucha
17	H11943003	Colar do Eixo Oscilante	**36**	V60563003	Chapa Retentora da Bucha
18	4240503	Parafuso M4x4 do Came			
19	E1A0283000	Bucha do Eixo Inferior			

H. Eixo Inferior, Tampa Traseira

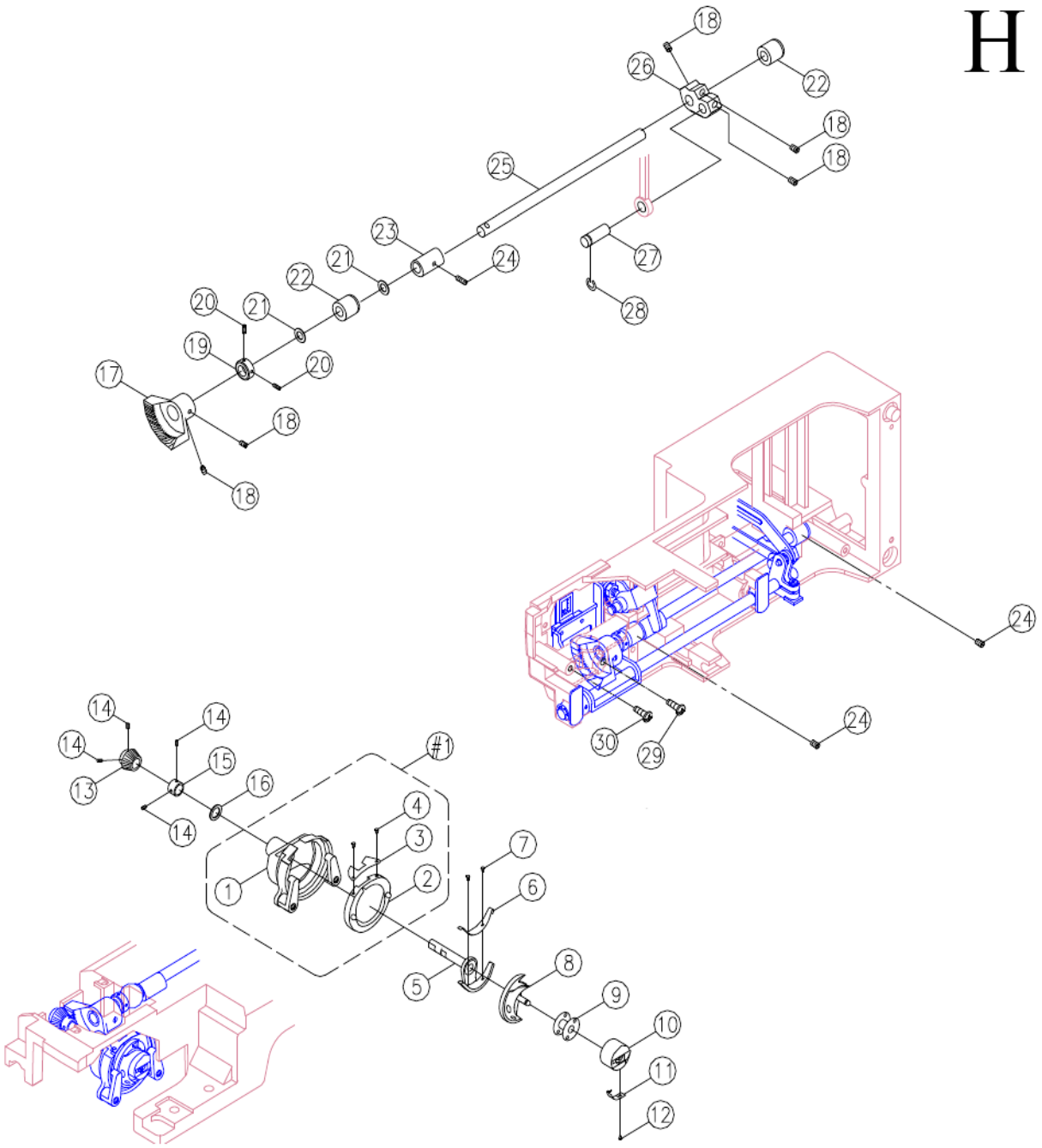

H. Eixo Inferior, Tampa Traseira

Nº	Peça	Descrição	Nº	Peça	Descrição
1	V11003002	Bloco da Lançadeira	**17**	G4A1573000	Engrenagem do Eixo Inferior
2	V11573001	Prendedor da lançadeira	**18**	4250203	Parafuso M5x5 do Came
3	V11583002	Mola do Prendedor	**19**	V11553003	Colar do Eixo Inferior
4	H71093003	Parafuso da Mola do Prendedor	**20**	4240503	Parafuso M4x4 do Came
5	K81123002	Acionador	**21**	4400410	Arruela Anti-Atrito
6	K81143003	Mola Amortecedora	**22**	E1A0283000	Bucha do Eixo Inferior
7	4103043	Parafuso da Mola Amortecedora	**23**	V61533000	Came Exêntrico Levantador dos Dentes
8	V62043000	Lançadeira 4,6mm	**24**	4240033	Parafuso M4x5 do Sem Fim
9	6084009	Bobina	**25**	V620223000	Eixo Inferior
10	H71186001	Caixa de Bobina	**26**	V60363000	Cotovelo da Haste de Conexão
11	H13803001	Mola da Caixa de Bobina	**27**	V10833003	Pino do Cotovelo
12	H13973002	Parafuso da Mola	**28**	3010053	Anel Elástico do Eixo do Dial
13	G4A1583000	Engrenagem do Eixo de Acionamento	**29**	4250151	Parafuso M5x10B
14	4107293	Parafuso do Colar da Engrenagem	**30**	4240046	Parafuso M4x10 da Alavanca
15	H71153003	Colar do Eixo de Acionamento	**31**	V10995000	Bloco da Lançadeira Completo
16	44000210	Arruela Anti-Atrito			

I. Tampa Frontal, Tampa Traseira

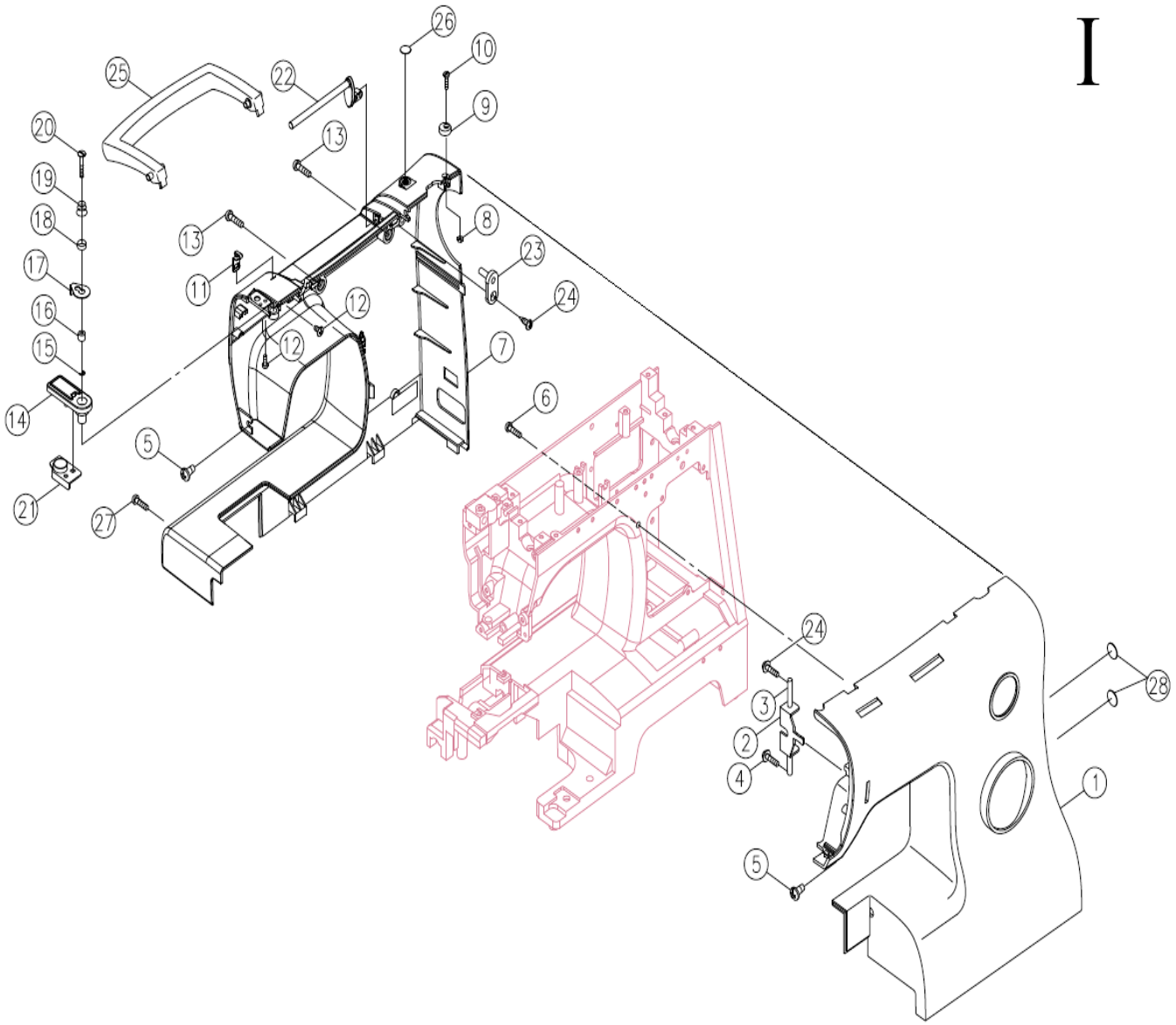

I. Tampa Frontal, Tampa Traseira

Nº	Peça	Descrição	Nº	Peça	Descrição
1	K5BC003210	Tampa Frontal	**15**	30410036	Anel Elástico da Haste
2	K6B0543001	Chapa Suporte do Dial do Retrocesso	**16**	P3A1523006	Espaçador
3	K6B0343001	Eixo do Suporte do Dial do Retrocesso	**17**	P3A1513001	Guia Linha do Enchedor de Bobina
4	42300016	Parafuso M3x5B	**18**	P3A1463001	Anel da Mola do Enchedor de Bobina
5	4240106	Parafuso M4x8 da Chapa de Retenção	**19**	P3A1533001	Mola do Guia Linha
6	4040186	Parafuso M4x15B	**20**	P3A1503001	Parafuso de Ajuste do Guia Linha
7	K5BB003210	Tampa Traseira	**21**	P3A1445000	Guia-Fio Superior
8	4706013	Porca de Regulagem	**22**	K6B0383210	Pino Porta-Retrós
9	K6B0393000	Limitador do Eixo de Bobina	**23**	K6B0404000	Chapa do Pino Porta Carretel
10	4106162	Parafuso do Limitador	**24**	4230796	Parafuso da Chapa do Apoio
11	P3A1663001	Guia-Linha Mediano	**25**	K6B0373210	Alça
12	4230216	Parafuso M3x8.5	**26**	410123210	Tampa Furo
13	4240306	Parafuso M4x10	**27**	4240136	Parafuso da Chapa de Apoio
14	P3A1483210	Guia de Linha do Enchedor	**28**	V61503210	Tampa

J. Tampa Inferior, Tampa da Base, Tampa Lateral, Extensão da Base

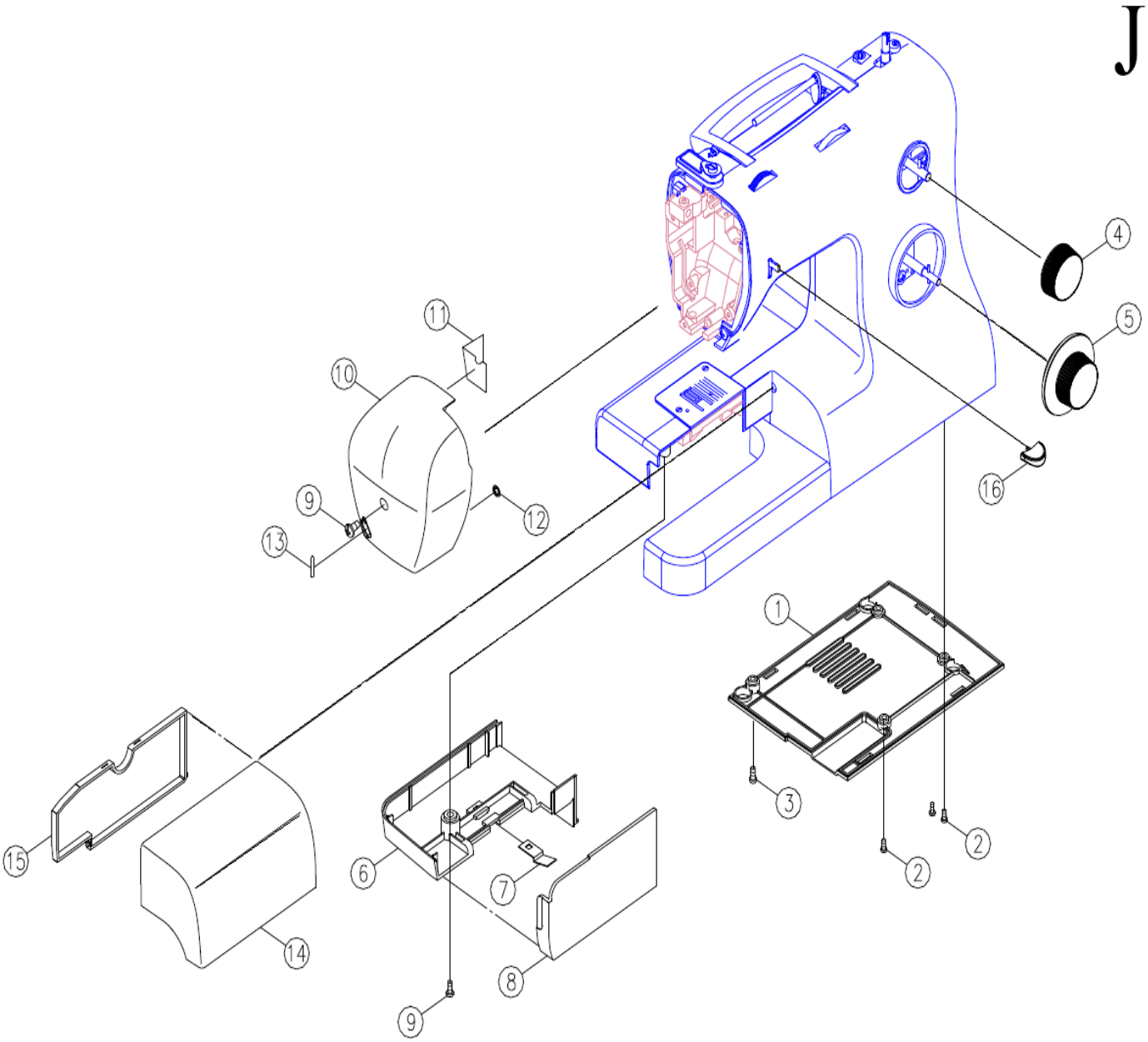

J. Tampa Inferior, Tampa da Base, Tampa Lateral, Extensão da Base

Nº	Peça	Descrição
1	K6B0493210	Tampa Inferior
2	4240106	Parafuso M4x8 da Chapa de Apoio
3	4240136	Parafuso da Chapa de Apoio
4	K5BR003210	Dial Regulador dos Dentes
5	K5BD003210	Dial Seletor dos Pontos
6	K6B0463210	Tampa Inferior da Base do Braço Livre
7	R12453002	Mola da Tampa da lançadeira
8	K6B0473210	Tampa da lançadeira
9	4241046	Parafuso M4x10A Selecionador
10	K5BF003210	Tampa Lateral
11	K6B0223000	Placa isoladora
12	3020053	Anel Elástico
13	V630593000	Cortador de Linha
14	K6B0513210	Frente da Extensão da Base
15	K6B0523210	Tampa da Extensão da Base
16	K6B0323210	Botão do Retrocesso

K. Acessórios

Standard accessories

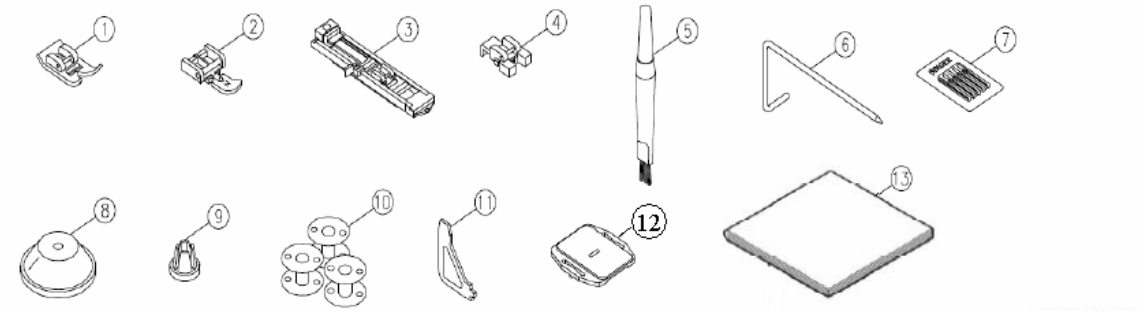

Optional accessories

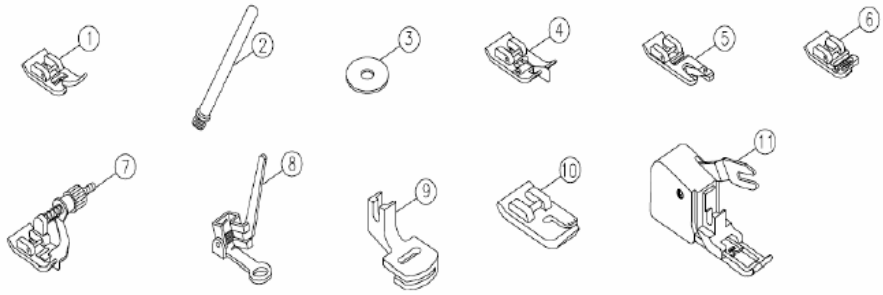

K. Acessórios

Nº	Peça	Descrição	Nº	Peça	Descrição
1	6806008	Sapatilha Para Ziguezague (J)	**7**	353364000	Cartela co Agulhas
1	6804008	Sapatinha para Ponto Acetinado	**7**	6812008	Sapatilha para Ponto Invisível
2	6905008	Sapatilha para Zíper (I)	**8**	R12373209	Prendedor de Carretel (Grande)
2	R60033210	Pino Porta Carretel Vertical	**8**	6016008	Sapatilha de Cerzido e Bordados
3	006Q6A0150	Sapatilha para Caseado (B)	**9**	TA10943209	Prendedor de Carretel (Pequeno)
3	6015009	Feltro do Pino Porta Carretel	**9**	6917008	Sapatilha para Franzir
4	6914008	Sapatilha para Pregar Botão	**10**	6066008	Bobina
4	6803008	Sapatilha para Chulear	**10**	6916008	Sapatilha para Quilting
5	6099008	Pincel para Limpeza	**11**	6093009	Chave de Fenda Especial
5	6800008	Sapatilha para Bainha	**11**	6815008	Sapatilha de Alimentação Uniforme
6	6008001	Guia de Costura	**12**	6117009	Cobertura dos Dentes
6	6810008	Sapatilha de Pregar Cordão	**13**	358607001	Manual de Instrução Português

Alteração	Data
Inclusão de Manual de Instrução.	27/06/2011