SINGER®

Quantum™

Modelo L-500

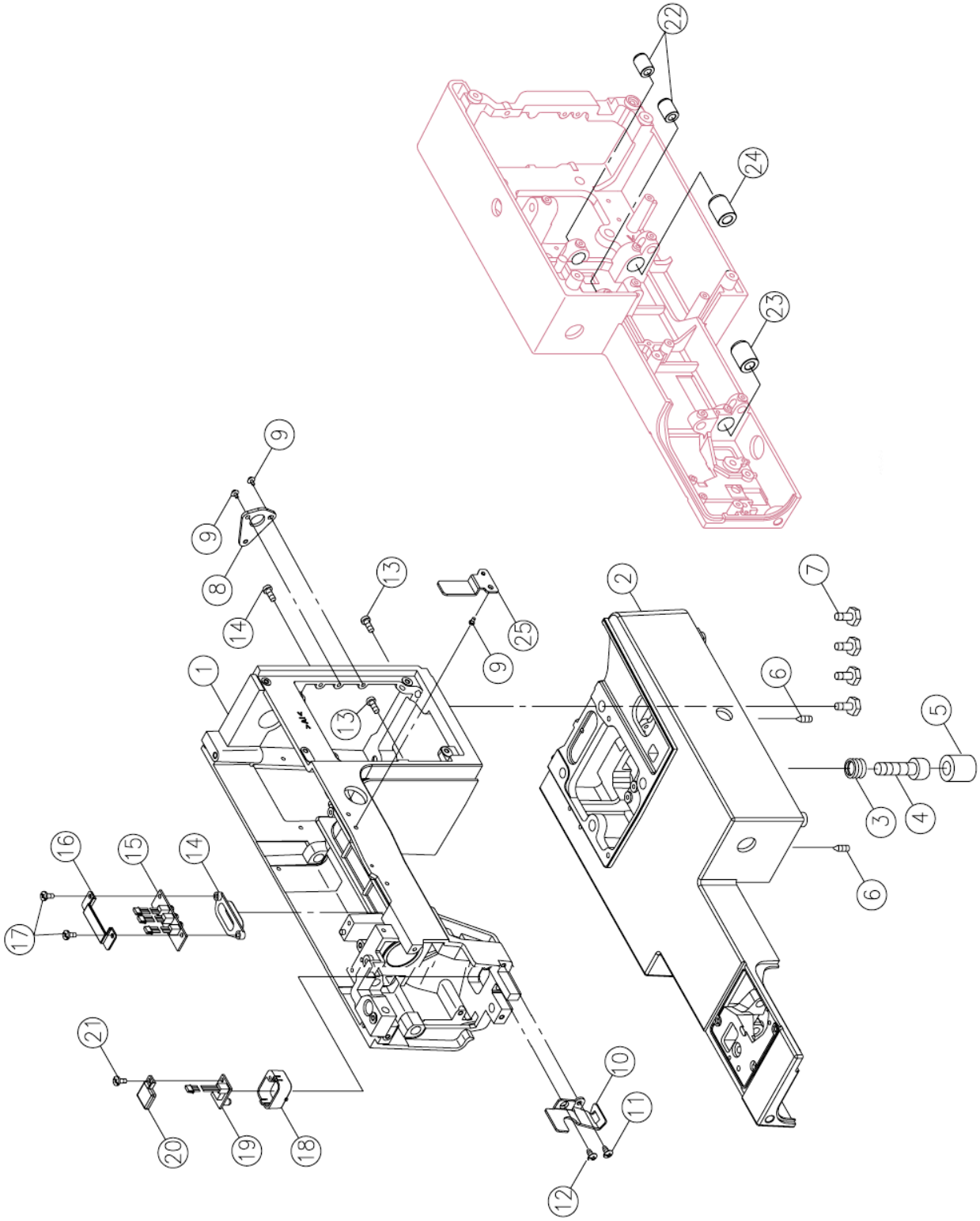
1
2
3
4
5
6
6
7
8
9
9
9
10
11
12
13
13
14
14
15
16
17
18
19
20
21
22
23
24
25

Nº	Código	DESCRIÇÃO
1	S1A0013000	Cabeçote da máquina
2	S1A0023000	Base da máquina
3	K82073003	Mola do parafuso de ajuste da base
4	K82133006	Parafuso de ajuste da base
5	H70043000	Pé de borracha da base
6	H10043000	Pino
7	004240612	Parafuso (M8)
8	R1A1303003	Chapa de guia
9	004240056	Parafuso (M4*6B)
10	S1A1033001	Chapa guia-linha do cabeçote
11	004240106	Parafuso (M4×8 A)
12	004240176	Parafuso (M4×6 D)
13	004240586	Parafuso (M4×8)
14	R1A1923000	Tampa do LED (B)
15	008S1A0029	Conjunto do LED central completo
16	R1A2503000	Tampa do LED (3)
17	004230606	Parafuso (M3×10A)
18	R1A1913000	Tampa do LED (A)
19	008S1A0033	Conjunto do LED completo (2)
20	R1A2493000	Tampa do LED (2)
21	004230872	Parafuso (M3×8)
22	R11443000	Bucha de regulagem da alimentação
23	R1A2813000	Bucha do eixo inferior
24	R1A0463000	Bucha do eixo inferior
25	S1A1753003	Suporte de montage da tampa frontal

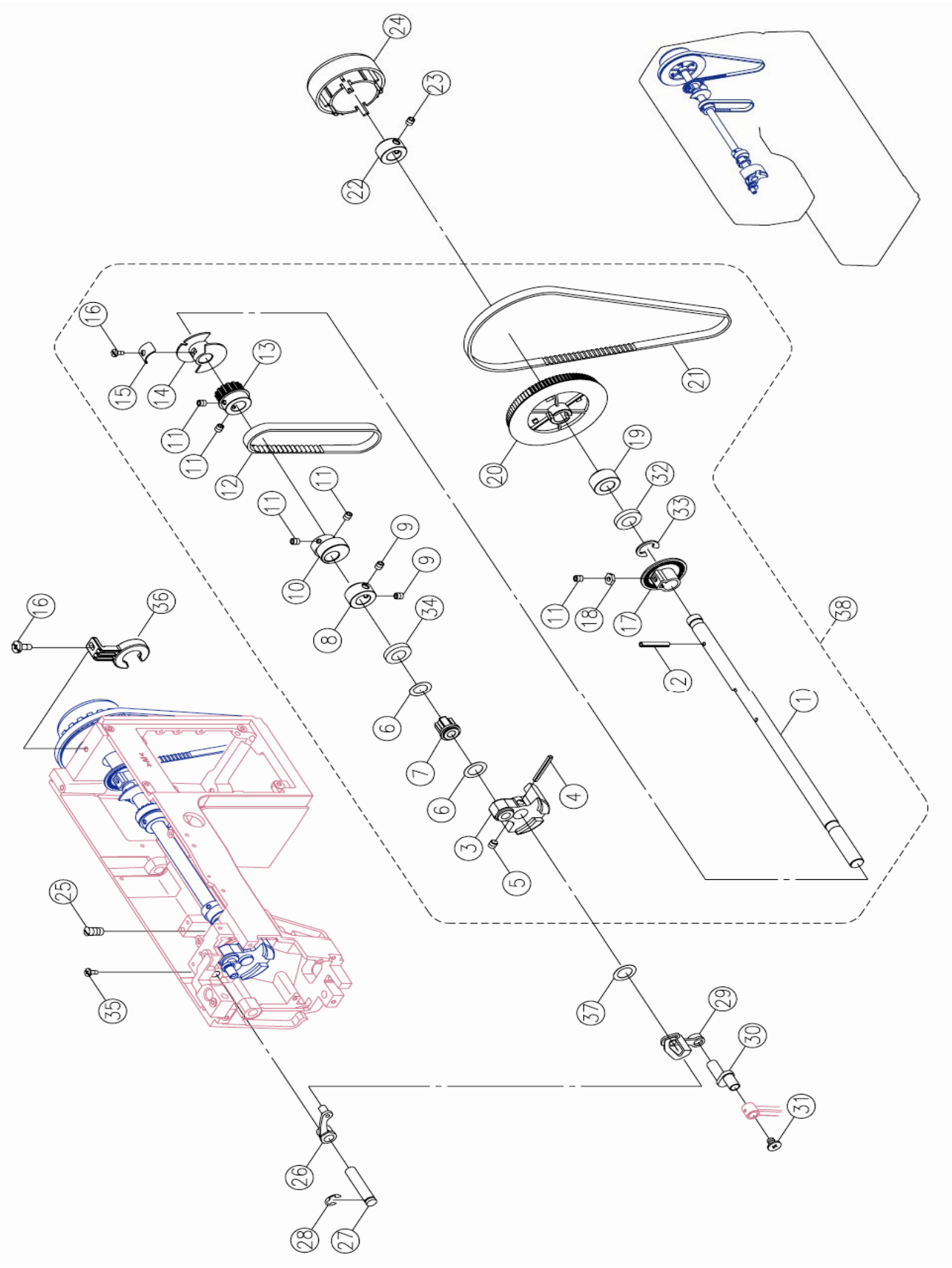
24
23
22
16
15
14
13
11
11
12
11
11
10
9
9
8
34
6
7
6
3
5
4
16
36
25
35
37
29
30
31
26
28
27
21
20
19
32
33
11
18
17
2
1
38

Nº	CÓDIGO	DESCRIÇÃO
1	R1A0043000	Eixo horizontal do cabeçote
2	0030430001	Pino elástico 3x20
3	R1A2663002	Manivela do eixo horizontal
4	003 043524	Pino da manivela do eixo horizontal
5	0040230001	Parafuso (M6x6)
6	004 400250	Arruela de folga (13*20*.025)
7	H 1 0 7 7 3 0 0 0	Bucha do eixo horizontal
8	R1A1933003	Colar dianteiro de ajuste do eixo horizontal
9	004 260023	Parafuso (M6x5)
10	R1A0103000	Came do eixo horizontal
11	004 240033	Parafuso (M4x5)
12	E1A0083000	Correia de sincronismo
13	R1A0053000	Polia dentada do eixo horizontal
14	R1A0063000	Colar do sensor de rotação
15	D3A0043002	Arruela ondulada
16	004 240106	Parafuso (M4x8A)
17	R1A0073000	Colar do sensor de rotação
18	004 840022	Porca (M4 t=3)
19	H 1 0 8 6 3 0 0 0	Bucha do eixo horizontal
20	R1A1633000	Polia dentada de transmissão
21	00753002M5	Correia dentada do motor (2M)
22	R1A2383003	Colar traseiro de ajuste do eixo horizontal
23	004 240503	Parafuso (M4*6)
24	S1A1543210	Volante
25	004 260013	Parafuso (M6*14C)
26	H 1 0 6 8 6 0 0 1	Braço de conexão do estica-fio

27	H 1 0 4 2 3 0 0 0	Pino de articulação do braço de conexão do estica-fio
28	003 010063	Anél elástico ETW-6
29	R1A0083001	Alavanca do estica-fio
30	H 1 0 4 1 3 0 0 0	Pino excêntrico do estica-fio
31	004 106013	Parafuso (rôsca esquerda) (9/64*40*5)
32	R1A2823000	Feltro de vedação (12.7 * 18.7 * t 3.5)
33	R1A2593000	Anél elástico de trava
34	R1A2833000	Feltro de vedação (19 * 28 * t 3.5)
35	004240066	Parafuso (M4*8B)
36	S1A1253210	Feltro de vedação
37	0044000020	Arruela (6.2*12*.025)
38	S1A1244000	Eixo horizontal completo

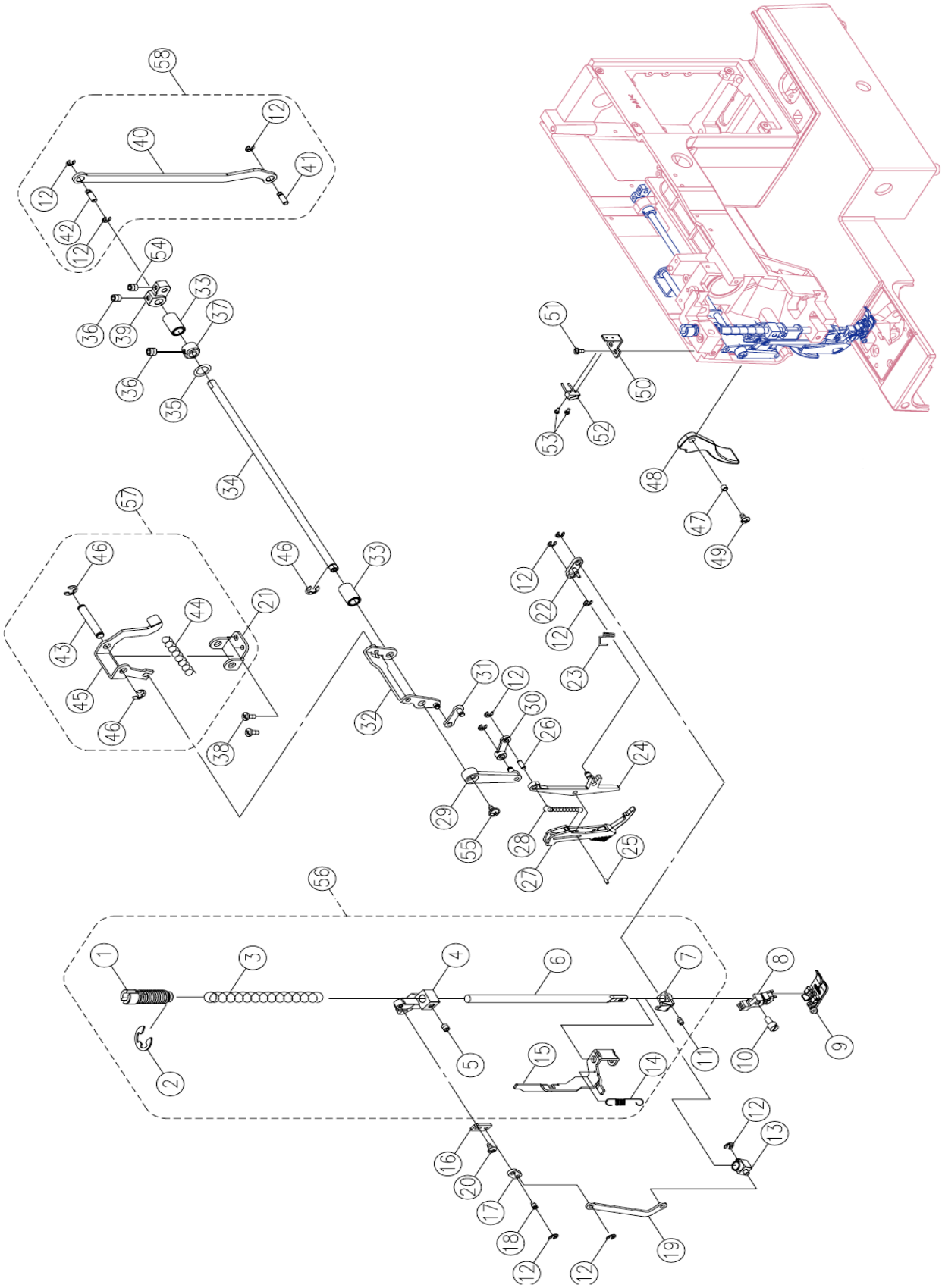
58
12
40
41
12
42
12
54
33
36
39
37
36
35
34
51
50
53
52
48
47
49
57
46
46
33
12
22
12
23
44
21
43
45
46
38
31
12
30
26
32
24
29
55
28
25
27
56
1
3
4
6
7
8
9
2
5
15
14
11
10
12
13
16
20
17
18
12
12
19

Nº	Código	DESCRIÇÃO
1	004119013	Parafuso de ajuste de pressão da barra de pressão
2	003010093	Anél elástico (E-9)
3	R1A1623003	Mola da barra de pressão
4	R1A0173000	Suporte da barra de pressão
5	004250203	Parafuso M5x5 C
6	R1A0163002	Barra de pressão
7	R1A1673001	Anél da barra de pressão
8	006R1A0003	Haste da sapatilha montada
9	006R1A0025	Sapatilha para zigue zague completa
10	R1A2573001	Parafuso (9/64*40*7.5)
11	004 230573	Parafuso (M3*6)
12	003 010036	Anél elástico (E-3)
13	R1A1013000	Espaçador da barra de pressão
14	R1A2653003	Mola do suporte do movimento flutuante
15	S1A0243003	Suporte do movimento flutuante
16	R1A0973003	Braço de conexão
17	R1A0993003	Haste da manivela
18	R1A0983000	Pino da haste da manivela
19	R1A1003003	Haste de conexão
20	004 240056	Parafuso (M4*6B)
21	R1A0883003	Suporte de articulação
22	R1A0823000	Haste da alavanca
23	R1A0873003	Mola
24	R1A0793000	Suporte da haste de alimentação dupla
25	R1A0853003	Pino
26	R1A0813003	Pino
27	R1A1033000	Haste da alimentação dupla
28	R1A0863003	Mola da haste
29	R1A0753000	Manivela da alimentação
30	R1A0773000	Haste da alimentação
31	R1A0953003	Alavanca da alimentação
32	R1A0923003	Manivela da alimentação
33	R1A0743000	Bucha de guia do eixo da alimentação
34	R1A0723000	Eixo da alimentação
35	004 400840	Arruela (6.2*9.6*0.5)
36	0 0 4 240503	Parafuso M4x4
37	R1A1723003	Colar da alimentação
38	004 240106	Parafuso M4x8A
39	R1A0733000	Manivela da alimentação

40	R1A0693003	Haste da alimentação
41	R1A0713003	Pino
42	R1A0703003	Pino
43	R1A0903003	Eixo da alimentação
44	R1A0913003	Mola
45	R1A0893003	Manivela da alimentação
46	003010053	Anél elástico (E-5)
47	R1A0203003	Bucha espaçadora da alavanca levantadora
48	R1A0213000	Alavanca levantadora da barra de pressão
49	004240046	Parafuso (M4*10B)
50	S1A1053003	Placa
51	004230016	Parafuso M3x6A
52	008S1A0027	Interruptor da alavanca da barra de pressão
53	004220112	Parafuso M2x0.4x7.5
54	004230433	Parafuso M3x3
55	004230816	Parafuso (M3*6B)
56	S1A0244000	Barra de pressão completa
57	R1A0884000	Eixo da alimentação completo
58	R1A0694000	Haste da alimentação completo

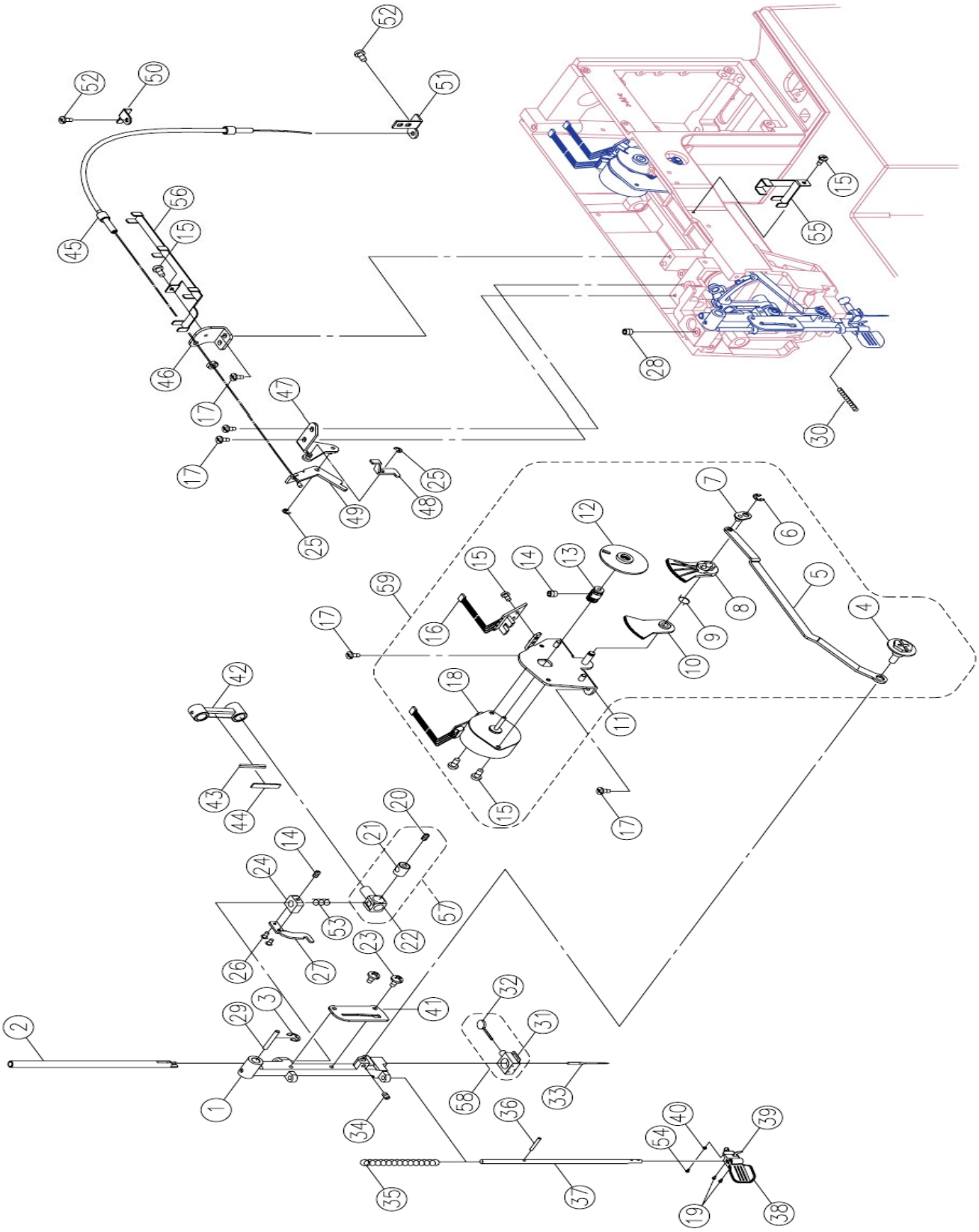
52
50
52
51
45
56
15
46
17
47
17
25
49
48
25
59
17
42
43
44
14
24
20
21
22
57
53
23
26
27
2
29
3
41
1
34
32
31
58
33
36
35
37
54
40
39
19
38
15
55
28
30
7
6
12
15
14
13
16
8
5
4
9
10
18
11
15
17

Nº	Código	DESCRIÇÃO
1	R1A0113000	Suporte de articulação da barra de agulha
2	R1A0123000	Barra de agulha
3	003010053	Anél elástico (E-5)
4	E1A2433000	Pino da haste de conexão da barra de agulha
5	S1A1103003	Haste de conexão da barra de agulha
6	003010043	Anél elástico (E-4)
7	R1A1173002	Chapa da haste de conexão da barra de agulha
8	R1A1163000	Manivela do zigue zague (2)
9	D3A0143003	Mola da manivela do zigue zague
10	R1A1613000	Manivela do zigue zague (1)
11	R1A1153002	Suporte do motor de passo do zigue zague
12	R1A1383210	Espaçador da engrenagem do motor de passo
13	R1A1393000	Engrenagem do motor de passo
14	004230433	Parafuso M3x3
15	004230702	Parafuso M3x0.5 A L5
16	008S1A0007	Foto sensor do zigue zague
17	004240106	Parafuso M4x8A
18	001S1A0002	Motor de passo completo
19	004220046	Parafuso (M2*4)
20	004240503	Parafuso M4x4
21	H10263000	Suporte de articulação da barra de agulha (2)
22	H10253000	Suporte de articulação da barra de agulha (1)
23	004230076	Parafuso M3x5A
24	P3A0213000	Batente do passador de linha
25	003010036	Anél elástico (E-3)
26	004220203	Parafuso M2x4
27	R1A1733003	Suporte do batente
28	004240733	Parafuso M4x6 C
29	R1A0183000	Pino de articulação do suporte da barra de agulha
30	R1A2623003	Mola do suporte de articulação da barra de agulha
31	R1A2213001	Prendedor da agulha
32	R1A2363001	Parafuso do prendedor da agulha
33	006176008	Agulha
34	004106233	Parafuso (9/64*40*5)
35	R1A1833003	Mola do passador automatico de linha
36	0030400010	Pino elástico(ϕ2*16)
37	R1A1783000	Eixo do passador automatico de linha
38	R1A1853210	Placa do passador de linha
39	R1A2764000	Gancho do passador de linha completo

Nº	Código	DESCRIÇÃO
1	R1A0113000	Suporte de articulação da barra de agulha
2	R1A0123000	Barra de agulha
3	003010053	Anél elástico (E-5)
4	E1A2433000	Pino da haste de conexão da barra de agulha
5	S1A1103003	Haste de conexão da barra de agulha
6	003010043	Anél elástico (E-4)
7	R1A1173002	Chapa da haste de conexão da barra de agulha
8	R1A1163000	Manivela do zigue zague (2)
9	D3A0143003	Mola da manivela do zigue zague
10	R1A1613000	Manivela do zigue zague (1)
11	R1A1153002	Suporte do motor de passo do zigue zague
12	R1A1383210	Espaçador da engrenagem do motor de passo
13	R1A1393000	Engrenagem do motor de passo
14	004230433	Parafuso M3x3
15	004230702	Parafuso M3x0.5 A L5
16	008S1A0007	Foto sensor do zigue zague
17	004240106	Parafuso M4x8A
18	001S1A0002	Motor de passo completo
19	004220046	Parafuso (M2*4)
20	004240503	Parafuso M4x4
21	H10263000	Suporte de articulação da barra de agulha (2)
22	H10253000	Suporte de articulação da barra de agulha (1)
23	004230076	Parafuso M3x5A
24	P3A0213000	Batente do passador de linha
25	003010036	Anél elástico (E-3)
26	004220203	Parafuso M2x4
27	R1A1733003	Suporte do batente
28	004240733	Parafuso M4x6 C
29	R1A0183000	Pino de articulação do suporte da barra de agulha
30	R1A2623003	Mola do suporte de articulação da barra de agulha
31	R1A2213001	Prendedor da agulha
32	R1A2363001	Parafuso do prendedor da agulha
33	006176008	Agulha
34	004106233	Parafuso (9/64*40*5)
35	R1A1833003	Mola do passador automatico de linha
36	0030400010	Pino elástico(ϕ2*16)
37	R1A1783000	Eixo do passador automatico de linha
38	R1A1853210	Placa do passador de linha
39	R1A2764000	Gancho do passador de linha completo

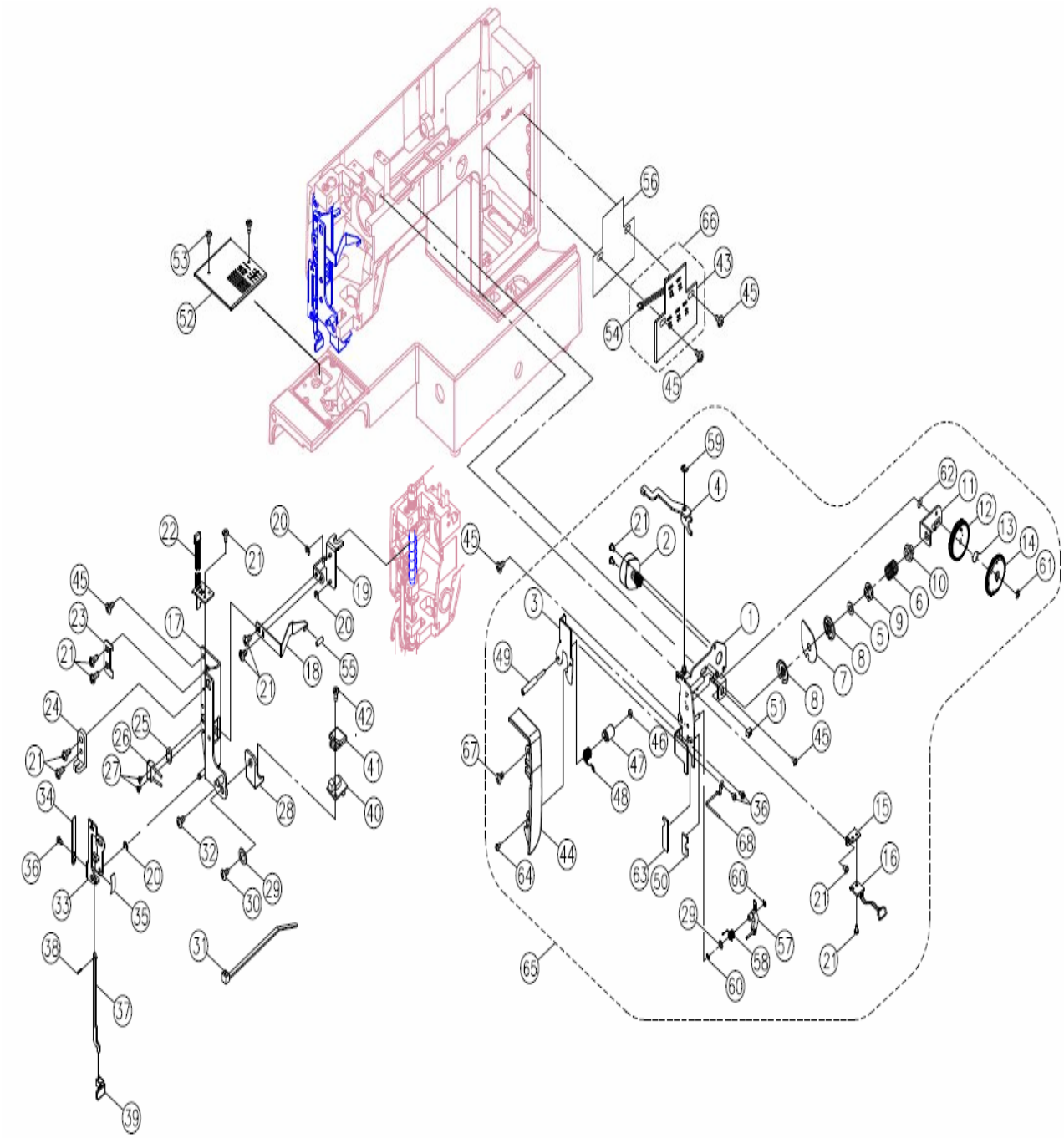

Nº	CÓDIGO	DESCRIÇÃO
1	S1A1015000	Chapa suporte do aparelho de tensão
2	001S1A0003	Motor de passo do aparelho de tensão
3	S1A0173001	Chapa guia-linha
4	S1A0143003	Chapa aliviadora de tensão
5	0043 00376	Arruela (5.5* 11*0.5)
6	S1A1773000	Mola de tensão
7	S1A1803000	Disco intermediário de tensão
8	S1A0093001	Disco de tensão (B)
9	R 1 0 5 9 3 0 0 0	Anel mola de tensão
10	K 5 0193 000	Regulador de tensão
11	S1A0105000	Suporte do seletor de tensão
12	S1A0233000	Engrenagem do seletor de tensão B
13	D3A0143003	Mola de folga do seletor de tensão
14	S1A0223000	Engrenagem do seletor de tensão A
15	S1A0163003	Sensor de tensão
16	008S1A0009	Foto sensor completo
17	R1A1403006	Chapa da alavanca do caseador
18	R1A1663006	Chapa de ajuste da barra de pressão
19	R1A1643003	Chapa de fixação da mola da barra de pressão
20	0030 10036	Anel elástico ETW-3
21	0042 30702	Parafuso de fixação M3*0.5A
22	008S1A0010	Foto sensor do caseador completo
23	R1A1653003	Chapa da barra de pressão
24	D3A0453000	Suporte do movimento do caseador
25	YTA0163000	Assento do micro interruptor
26	008S1A0028	Micro interruptor do caseador completo
27	0042 20152	Parafuso de fixação M2*10
28	R1A1843210	Suporte do LED
29	004300676	Arruela (3.2*8*0.8)
30	004220142	Parafuso de fixação M2.5*6
31	0020 27129	Cordão elétrico completo
32	0042 40056	Parafuso de fixação M4*6B
33	R1A0143003	Suporte da alavanca de engate do caseador
34	D3A0473000	Mola da alavanca de engate do caseador
35	E1A1483003	Mola de ajuste da alavanca de engate do caseador
36	00423005 6	Parafuso de fixação M3*5B
37	R1A0153002	Alavanca de engate do caseador
38	00304160 5	Pino elástico (ø1.6x5*0.3)
39	S1AA223210	Botão da alavanca de engate do caseador

40	008S1A0031	LED dianteiro completo
41	R1A2483000	Tampa do LED (1)
42	00423078 6	Parafuso de fixação M3*7
43	008S1A0025	Placa PCB do enchedor de bobina
44	S1AA103210	Capa do suporte do mecanismo de tensão
45	00424010 6	Parafuso de fixação (M4x8A)
46	00483001 6	Porca (M3 t=2.3)
47	S1A0203000	Bucha de alojamento da mola controladora de linha
48	S1A0193000	Mola controladora de linha
49	S1A0063001	Parafuso de fixação
50	S1A1843000	Espaçador A
51	S1A0133000	Borracha
52	S1A1283004	Chapa de agulha completa
53	00424085 1	Parafuso de fixação (M4*6)
54	008S1A0026	Cabo da placa PCB do enchedor de bobina
55	R1A2443000	Revestimento
56	008R1A0052	Isolante da placa PCB
57	S1A0214000	Guia linha superior
58	S1A0153000	Mola do guia linha superior
59	00301004 3	Anél elástico (E-4)
60	00301002 6	Anél elástico (E-2)
61	00301003 3	Anél elástico (E-3)
62	00450026 3	Arruela (WW4-ACP)
63	S1A0113000	Amortecedor de ruído
64	S1A1283004	Parafuso de fixação M3*6B
65	00424085 1	Espaçador A
66	008S1A0026	Placa PCB do enchedor de bobina completo
67	R1A2443000	Seletor de tensão completo
64	00423003 6	Parafuso M3*6B）
65	S1AA104210	Seletor de tensão completo
66	008S1A0018	Enchedor de bobina PCB completo
67	00424103 6	Parafuso（M4*6A）
68	S1A0493001	Mola do seletor de tensão

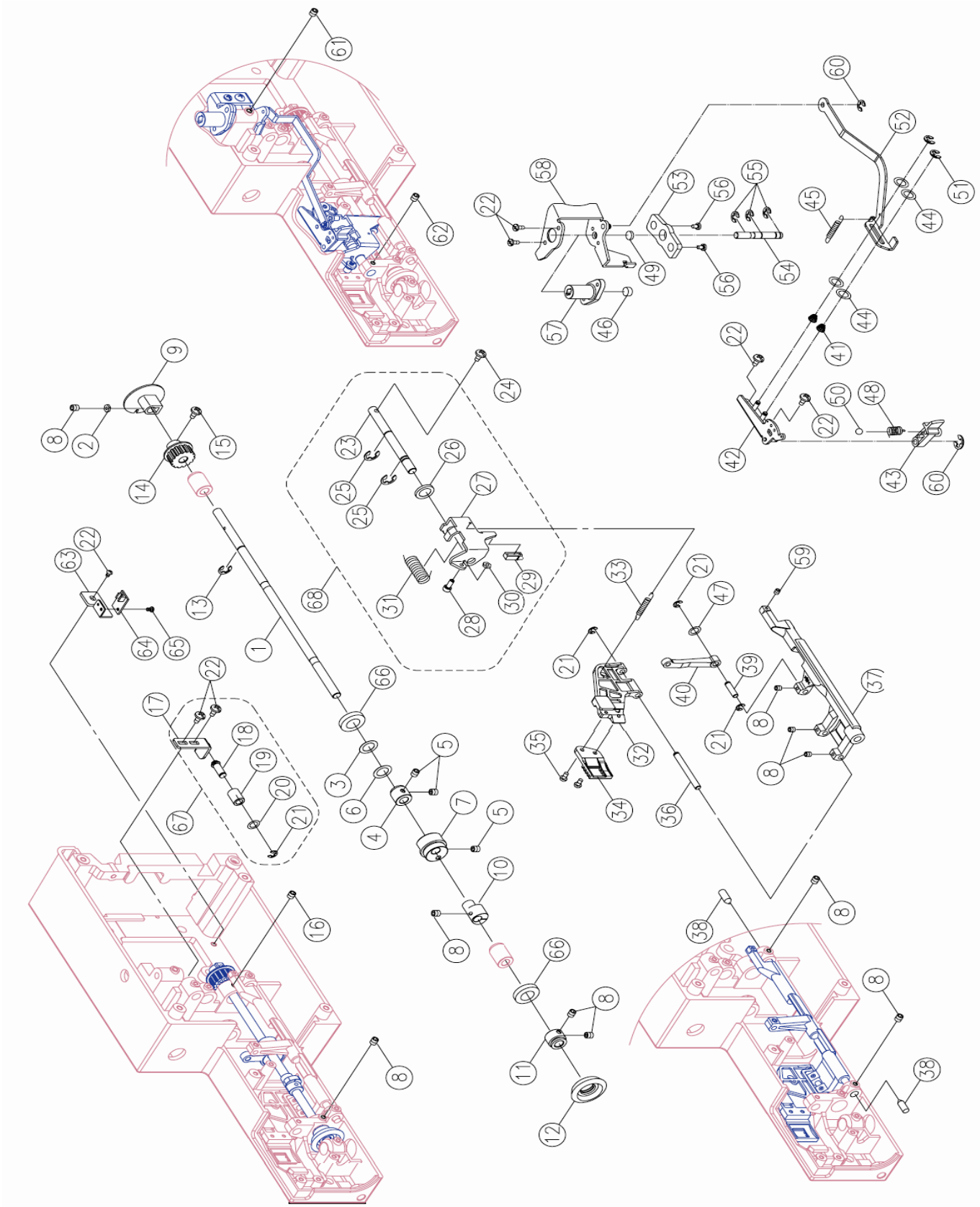
61
62
60
52
51
58
53
55
56
22
45
44
49
54
57
46
41
9
24
8
2
15
14
23
26
25
27
42
50
48
43
63
13
68
31
28
30
29
33
21
47
59
64
65
1
66
17
18
19
20
67
5
3
6
4
7
10
35
32
34
36
39
40
37
16
11
12
38

Nº	Código	DESCRIÇÃO
1	S1A0253000	Eixo inferior
2	0048 40022	Porca (6.8*7.8*3 M4*0.7)
3	0043 00936	Arruela (8.2*12*0.25)
4	V1 1553 003	Colar do eixo inferior
5	0042 40503	Parafuso (M4*4 C)
6	0044 00410	Arruela (8.2*12*0.5)
7	S1A1703000	Came da alimentação
8	0042 40033	Parafuso (M4*5 C)
9	S1A0803000	Tampa do cortador de linha inferior
10	R1A1413000	Came levantador da alimentação
11	R1A0393003	Espaçador da engrenagem do eixo inferior
12	R1A0473000	Engrenagem do eixo inferior
13	0 0 3 0 1 0 0 6 3	Anél elástico (E-6)
14	E1A0313000	Polia da correia do eixo inferior
15	0 0 4 2 3 0 6 7 3	Parafuso (M3*14.5)
16	0 0 4 2 4 0 0 7 3	Parafuso (M4*3)
17	R1A0443003	Chapa de ajuste da correia
18	H 1 2 3 1 3 0 0 2	Eixo da chapa de ajuste da correia
19	H 1 2 3 2 3 0 0 0	Polia da chapa de ajuste da correia
20	0044 00840	Arruela (6.7*11.8*0.5)
21	0030 10043	Anél elástico ETW-4
22	0042 40106	Parafuso (M4*8A)
23	S1A0273000	Eixo do came levantador
24	0042 41061	Parafuso (M4x12 A)
25	0030 10073	Anél elástico (E-7)
26	006R1A0040	Pávil de óleo
27	S1A0283003	Suporte articulável dos dentes
28	K 8 1244 000	Parafuso (M4x10)
29	S1A0293000	Capa amortecedora
30	0048 40106	Porca (ALN-4)
31	R1A1453003	Mola
32	S1A0303002	Suporte dos dentes
33	R1A1573003	Mola dos dentes
34	S1A1263002	Dentes
35	0042350016	Parafuso (M3.5*6A)
36	S1A1043000	Eixo do suporte dos dentes
37	S1A0323000	Eixo da alimentação
38	R1A2673000	Eixo da alimentação
39	S1A0343000	Eixo da alimentação

40	S1A0333000	Feed rock rod crank
41	D1E0783003	Mola do motor de passo
42	S1A0403002	Carcaça da biela levantadora dos dentes
43	R1A1493000	Biela levantadora dos dentes
44	0043 00986	Arruela (4.2*10*0.5)
45	S1A0433003	Mola da alavanca levantadora dos dentes
46	R1A2753002	Imã magnético
47	0044 00450	Arruela (5.5*12*0.25)
48	E1A1873003	Mola do batente do levantador dos dentes
49	R1A2773000	Espaçador
50	H 1 2 8 8 3 0 0 0	Esfera de aço
51	0030 10036	Anél elástico ETW-3
52	S1A0423008	Batente do levantador dos dentes
53	R1A2633003	Chapa de ajuste do suporte
54	S1A0443000	Eixo do suporte do batente
55	0030 10053	Anél elástico ETW-5
56	0042 40056	Parafuso (M4*6)
57	R1A1103000	Batente da barra levantadora
58	S1A0453003	Suporte do batente da barra levantadora
59	0042 30203	Parafuso (M3*4 C)
60	0030 10046	Anél elástico
61	0042 50203	Parafuso (M5*5 C)
62	0042 41283	Parafuso (M4*5 C)
63	S1A0833003	Chapa de fixação do cortador de linha inferior
64	008S1A0019	Fotosensor (Cortador de linha inferior)
65	0042 30702	Parafuso (M3**5A)
66	R1A2823000	Vedação (12.7 * 18.7 * t 3.5)
67	R1A0444000	Chapa de ajuste da correia completa
68	S1A0274000	Eixo do levantador da alimentação completo

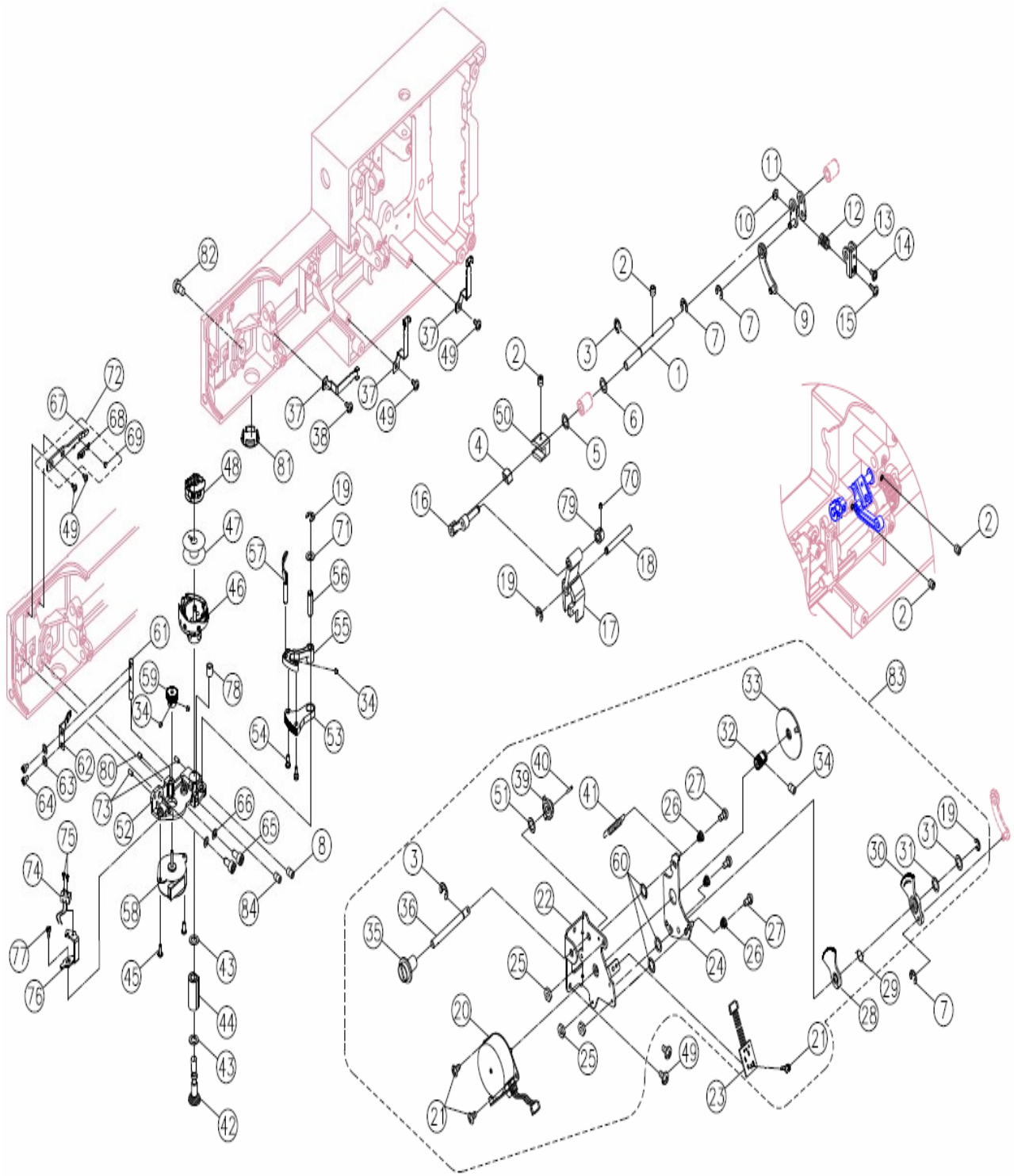

Nº	Código	DESCRIÇÃO
1	S1A1073000	Eixo da manivela de regulagem da alimentação
2	0042 40033	Parafuso (M4x5 C)
3	0030 10053	Anél elástico ETW-5
4	S1A0593000	Bloco de regulagem da alimentação
5	0044 00570	Arruela (6.7*11.8*0.5)
6	0043 00123	Arruela (6.7*12*1)
7	0030 10036	Anél elástico ETW-3
8	0042 50203	Parafuso (M5*5)
9	S1A0514000	Haste levantadora
10	0048 40106	Porca (ALN-4)
11	S1A0483003	Manivela de regulagem da alimentação (A)
12	D3A0293003	Mola da manivela de regulagem da alimentação
13	D3A0263003	Manivela de regulagem da alimentação (1)
14	0042 30776	Parafuso (M3*0.5) L12
15	0042 41202	Parafuso (M4*0.7) L18
16	S1A0355000	Haste da manivela da alimentação
17	S1A1273000	Manivela da alimentação
18	S1A0463000	Eixo da manivela da alimentação
19	0030 10043	Anél elástico ETW-4
20	001S1A0002	Motor de passo completo
21	0042 30702	Parafuso (M3*0.5) L5
22	S1A0533002	Chapa suporte do motor de passo
23	008R1A0026	Foto sensor do motor de passo
24	S1A0543002	Chapa de regulagem do motor de passo
25	0048 30016	Porca (M3) t=2.3
26	D1E0783003	Mola do motor de passo
27	D3B1313006	Parafuso posicionador
28	S1A0563000	Manivela de alimentação (A)
29	D3A0143003	Mola da manivela de zigue zague
30	S1A0573000	Manivela da alimentação (B)
31	0043 00713	Arruela (5.2*10*0.2)
32	R1A1393000	Engrenagem do motor de passo
33	R1A1383210	Espaçador da engrenagem do motor de passo
34	0 0 4 2 3 0 4 3 3	Parafuso (M3x3 C)
35	R1A0613210	Seletor de ajuste fino
36	S1A0553000	Eixo do cortador
37	S1A1163003	Chapa do cabo elétrico A
38	0 0 4 2 4 0 0 5 6	Parafuso (M4*6B)
39	R1A2703000	Came da haste de alimentação
40	0030400020	Pino (2*12)
41	S1A1783003	Mola da haste de alimentação

42	S1A0643000	Engrenagem do eixo da lançadeira
43	0044000010	Arruela de atrito (7.6*12.3*0.5)
44	S1A0633000	Bucha do eixo da lançadeira
45	0 0 4 2 3 0 0 1 6	Parafuso (M3*6 A)
46	S1A1645000	Lançadeira completa
47	006S1A0001	Bobina
48	S1A1713000	Caixa de bobina
49	0 0 4 2 4 0 1 0 6	Parafuso (M4*8 A)
50	S1A0473000	Regulador da alimentação
51	0 0 4 9 0 0 0 6 3	Arruelas onduladas(6.2*12*2.0*0.15)
52	S1A0683000	Suporte inferior do cortador de linha
53	S1A0693000	Manivela da haste levantadora do cortador de linha
54	S1A0723003	Pino de junção
55	S1A0613000	Manivela inferior do cortador de linha
56	S1A0713000	Eixo da manivela do cortador de linha
57	S1A0313000	Eixo móvel
58	001S1A0006	Motor de passo (Mitsumi)
59	S1A0703000	Engrenagem do cortador de linha
60	0 0 4 3 0 0 9 4 6	Arruela (6.5*11*0.4)
61	S1A0663000	Suporte de fixação
62	S1A0653000	Lâmina inferior do cortador de linha com feltro
63	0 0 4 6 0 0 0 1 6	Arruela (3.1* 5.9*0.7)
64	0042300040	Parafuso (M3x5)
65	0042500020	Parafuso (M5x10)
66	0 0 4 6 0 0 6 5 6	Arruela (6.8*10.7*1.5)
67	S1A0783003	Suporte inferior do cortador de linha B
68	S1A0793000	Chapa inferior do cortador de linha B
69	S1A0673003	Rebite
70	0040230003	Parafuso (M2*4)
71	0 0 4 4 0 0 1 8 0	Arruela de atrito (5.7*10.5*0.5)
72	S1A0784000	Cordão do motor de passo
73	S1A0763001	Pino posicionador
74	008S1A0037	Interruptor completo
75	004 220 11 2	Parafuso (M2*7.5)
76	S1A0603003	Chapa
77	004 240 67 6	Parafuso (M4*5B)
78	S1A0853000	Luva
79	S1A1793000	colar
80	004 240 07 3	Parafuso (M4x3C)
81	R1A2263210	Capa da engrenagem do eixo da bobina
82	004 250 08 6	Parafuso (M5*12)
83	S1A0534000	Chapa do suporte do motor de passo completo
84	004 230 48 3	Parafuso (M3*4C)

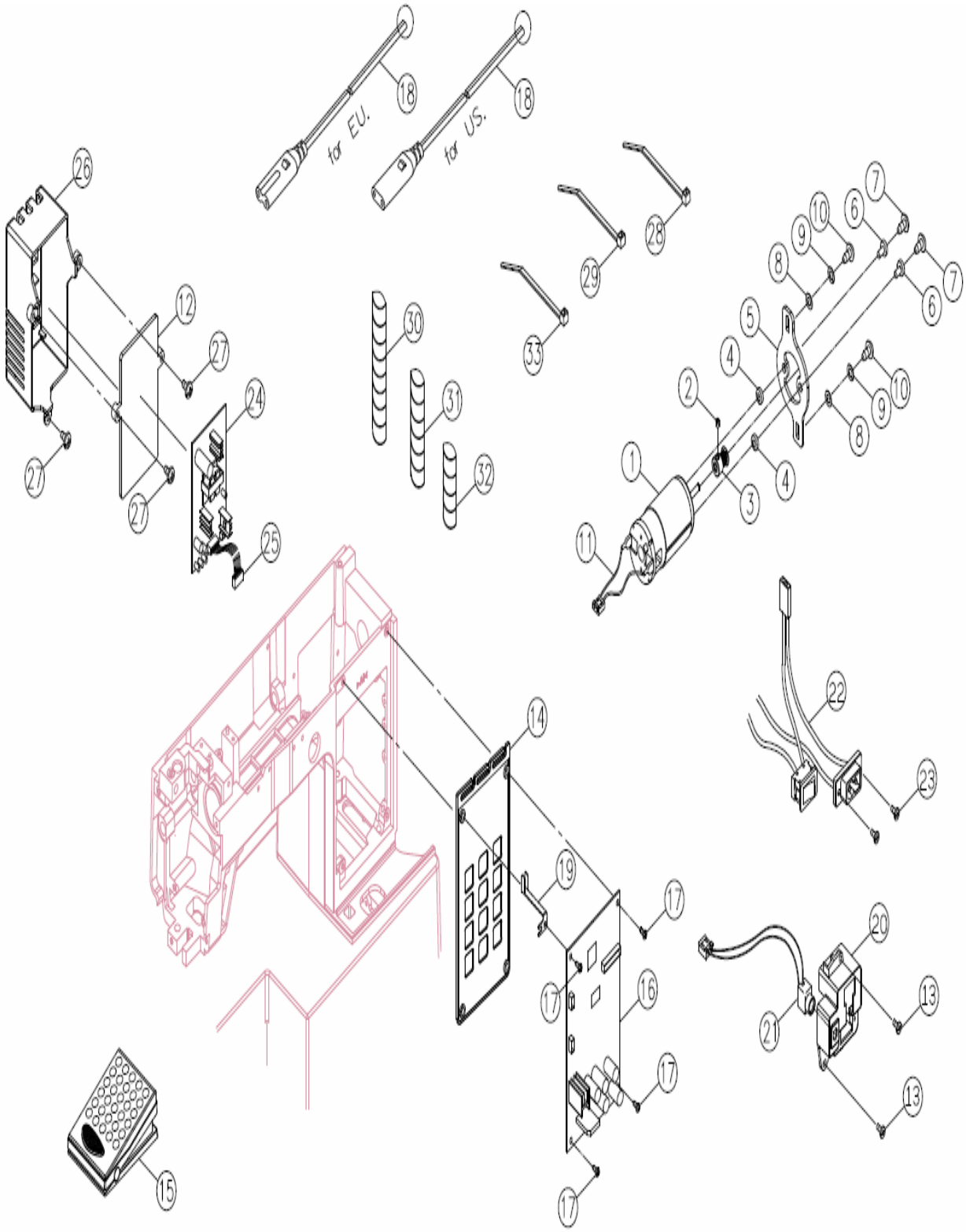
for EU.
for US.
1
2
3
4
5
6
7
8
9
10
11
12
13
14
15
16
17
18
19
20
21
22
23
24
25
26
27
28
29
30
31
32
33

Nº	Código	DESCRIÇÃO
1	001S1A0004	Motor DC
2	0042 305 13	Parafuso M3*3
3	S1A1173000	Polia do motor
4	P3C0453000	Espaçador isolante
5	S1A0583008	Suporte do motor
6	P3C0443000	Bucha isolante
7	0042 400 46	Parafuso M3*10
8	0043 003 06	Arruela (5.4*10*0.9)
9	0046 002 96	Arruela (5.1*9.2*1.3)
10	0042 500 86	Set screw M5*12
11	008S1A0044	Conector do motor DC
12	008S1A0024	Transformador HF
13	0042 401 06	Parafuso M4*8 A
14	S1A1623210	Suporte da placa de circuito principal
15	001R1A0001	Controlador de velocidade
16	008S1A0041	Placa de circuíto principal (para S10A)
17	001S1A0004	Parafuso M4*12B
18	0042 305 13	Cordão de energia (para 230V/EU.)
18	S1A1173000	Cordão de energia (para 120V/U.S.A)
18	P3C0453000	Cordão de energia (para 240V/U.K.)
18	S1A0583008	Cordão de energia (para 240V/SAA)
18	P3C0443000	Cordão de energia (para 100V/JAPAN)
19	0042 400 46	Presilha da placa elétrica
20	0043 003 06	Suporte conector
21	0046 002 96	Conector do controlador de velocidade
22	0042 500 86	Interruptor completo
23	008S1A0044	Parafuso M3x12
24	008S1A0024	Placa de circuito de capacitância
25	002D5A0013	Cabo do capacitor HF
26	S1A1733210	Caixa do transformador HF
27	0042 40751	Parafuso M4*15 A
28	0026 50129	Prendedor do cabo(200*2.5mm)
29	0020 30129	Prendedor do cabo (L=12)
30	S1A0733000	Prendedor do cabo redondo (L=180)
31	S1A0743000	Prendedor do cabo redondo (L=100)
32	002D1E0001	Prendedor do cabo (L=80)
33	0020 27129	Prendedor de cabo (N23)

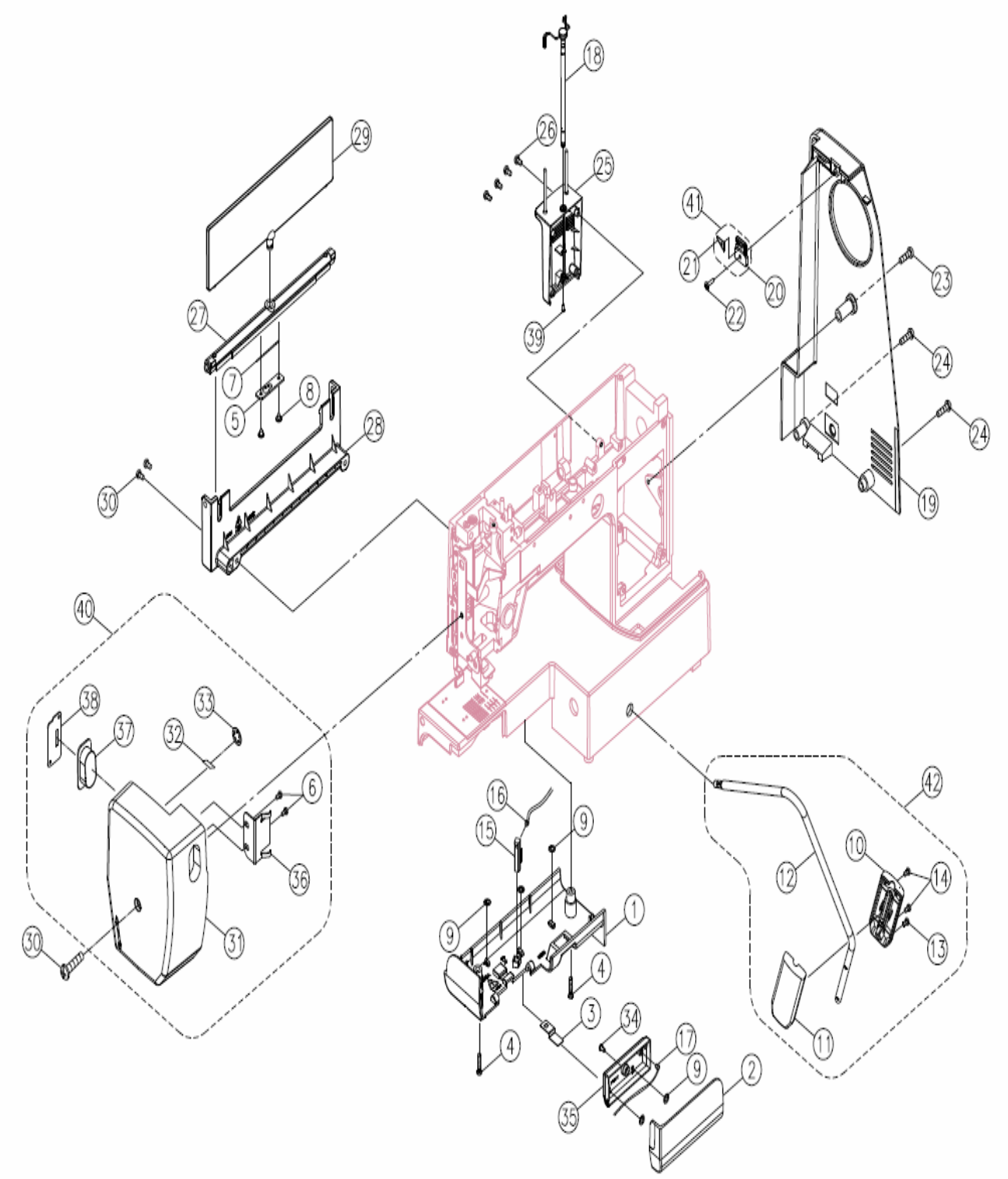
18
29
26
25
41
21
20
23
22
27
39
24
7
8
5
28
24
30
19
40
38
33
37
32
6
42
16
9
15
10
14
12
36
1
9
13
30
31
4
3
34
17
4
9
2
35
11

Nº	Código	DESCRIÇÃO
1	S1AA123210	Tampa do braço livre
2	S1A1563210	Tampa da lançadeira
3	R1A2303002	Mola da tampa da lançadeira
4	00 424008 6	Parafuso (M4*20B)
5	S1A1673001	Suporte do painel indicativo de pontos
6	00 423021 6	Parafuso (M3*8.5)
7	S1A1683002	Mola fixa posicionadora
8	0042300026	Parafuso (M3*6)
9	00 302002 3	CS ring (CSTW-2)
10	R1A2093210	Encosto da joelheira (2)
11	R1A2083210	Encosto da joelheira (1)
12	R1A2073001	Levantador da joelheira
13	0 0 424030 6	Parafuso (M4*10B)
14	0 0 424010 1	Parafuso (M4*8A)
15	S1A1583210	Suporte receptor
16	008S1A0012	Receptor detector de linha
17	008S1A0011	Lnçador detector de linha
18	S1A1604210	Presilha de fixação do guia da lançadeira
19	S1A1523210	Capa da correia do motor
20	R1A2413210	Placa do cortador de linha
21	R1A2423000	Cortador de linha
22	0 0 423006 6	Parafuso (M3*12B)
23	0 0 424110 6	Parafuso (M4*25)
24	0 0 424074 6	Parafuso (M4*18)
25	S1A1533210	Suporte do carretel
26	0 0 424075 1	Parafuso (M4*15A)
27	S1A1473210	Stitch chart panel frame
28	S1A1493210	Suporte do painél indicativo de pontos
29	S1AA133210	Chapa do painél indicative de pontos

30	0 0 424093 1	Parafuso (M4*18A)
31	S1AF033210	Tampa lateral
32	V630593000	Cortador de linha
33	00302005 3	Anel CS
34	00423008 6	Parafuso (M3x6B)
35	S1A1573210	Caixa da lançadeira
36	R1A2033003	Placa posicionadora
37	S1A1463031	Visor
38	S1AA113031	Placa
39	00424010 1	Parafuso (M4*8A)
40	S1AF034210	Tampa Lateral completa
41	R1A2414210	Cortador de linha completo
42	R1A2064210	Joelheira completa

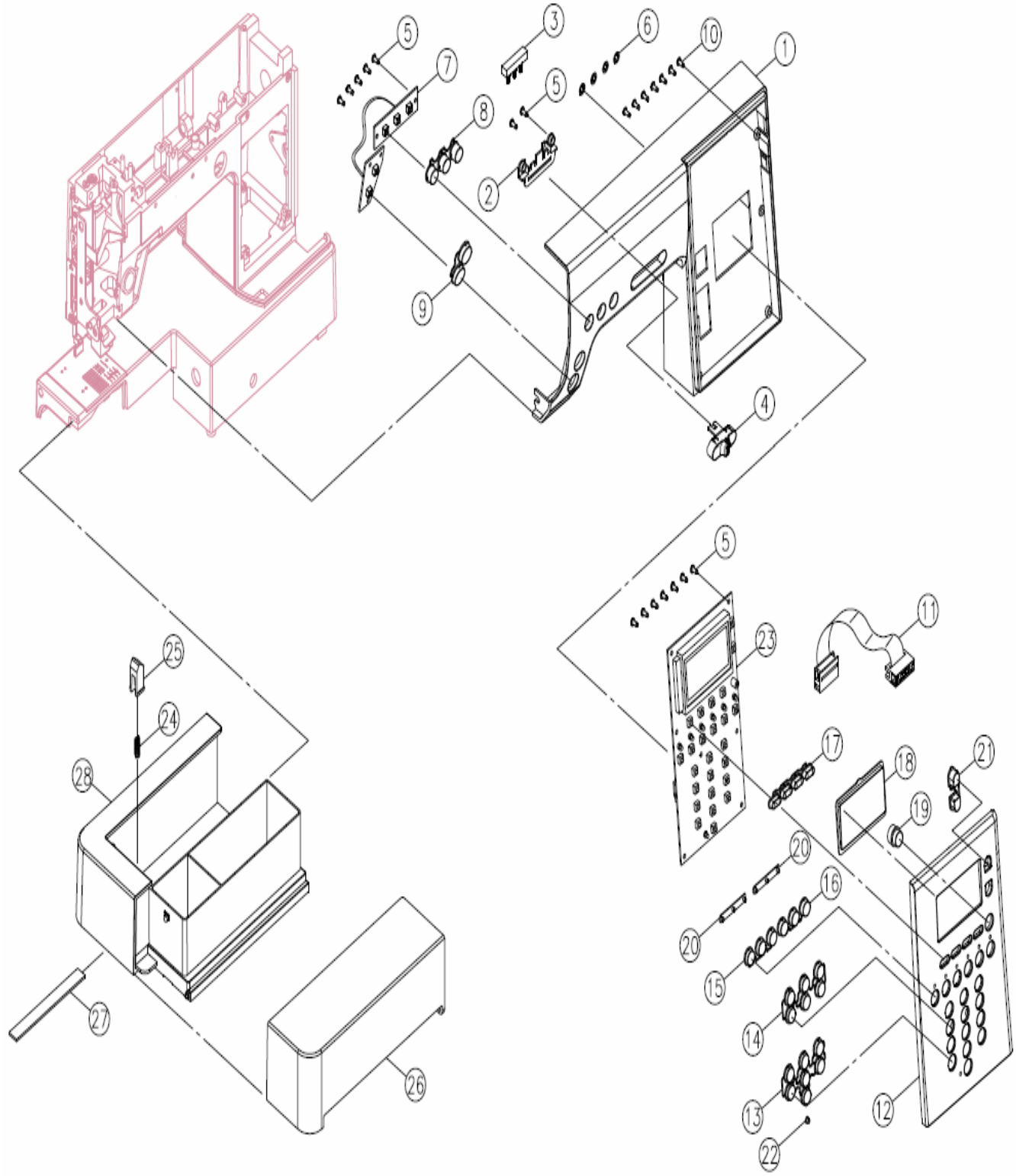
1
2
3
4
5
6
7
8
9
10
11
12
13
14
15
16
17
18
19
20
21
22
23
24
25
26
27
28

Nº	Código	DESCRIÇÃO
1	S1AC033210	Tampa frontal
2	P3C0573209	Conector do botão deslizante do volume
3	008S1A0021	Volume deslizante completo
4	S1A1433210	Botão do volume deslizante
5	00 423084 2	Parafuso (M3*8)
6	00 302004 3	Anel (CSTW-4)
7	008S1A0004	Placa de circuito do botão interruptor
8	S1AN163210	Botões amortecedores das funções
9	S1AN173210	Botão iniciar/parar
10	0 0 423032 6	Parafuso (M3*12 B)
11	008S1A0040	Cabo condutor principal (plano)
12	S1AP033210	Painel frontal
13	S1AN153210	Botão amortecedor numerado (2)
14	S1AN143210	Botões amortecedores numerados (1)
15	S1AN123210	Botões amortecedores de funções (C)
16	S1AN133210	Botões amortecedores de funções (B)
17	S1A1353210	Botões amortecedores de funções (A)
18	S1A1413031	Tampa do painel LCD
19	S1A1403210	Botão de ajuste LCD
20	S1A1423031	Tampa do LED
21	S1AN113210	Botões de ajuste da tensão
22	P2C1023031	Tampa do LED (1)
23	008S1A0043	Unidade principal PCB
24	H 1 0 1 4 3 0 0 3	Mola da guia da unidade de bordado
25	H 1 0 1 3 3 2 1 1	Guia da unidade de bordado
26	S1A1513210	Tampa da unidade de bordado
27	S1A1293000	Feltro da unidade de bordado
28	S1A1503210	Unidade de bordado

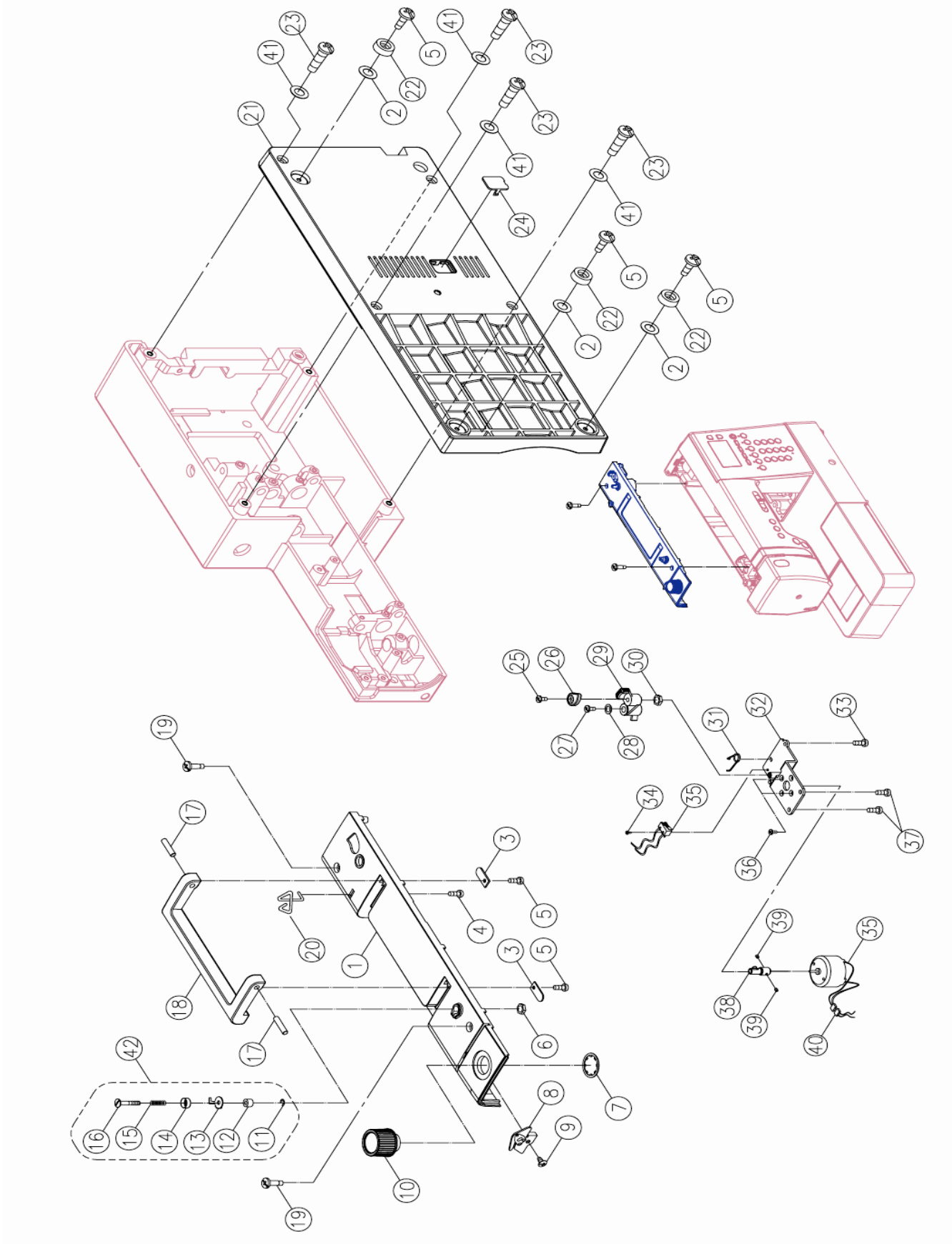
23
41
21
5
22
2
24
19
17
18
20
1
3
4
6
7
8
9
10
42
16
15
14
13
12
11
25
26
27
28
29
30
31
32
33
34
35
36
37
38
39
40

Nº	Código	DESCRIÇÃO
1	S1AA093210	Tampa superior
2	00 430003 2	Arruela (4.2*14*1)
3	H 1 3 0 9 3 0 0 3	Arruela posicionadora
4	00 424058 6	Parafuso (M4*8A)
5	00 424010 6	Parafuso (M4*8A)
6	00 484010 6	Porca (ALN-4)
7	0030230001	Anel (CS-18)
8	S1A1655000	Guia- linha traseiro da pré-tensão completo
9	00 423001 6	Parafuso (M3*6A)
10	S1A1593210	Seletor de ajuste da pressão do calcador
11	0 0 301003 6	Anel elástico ETW-3
12	E1A2353006	Espaçador
13	V610223001	Guia-linha do enchedor de bobina
14	H 1 3 1 3 3 0 0 1	Mola do disco do enchedor de bobina
15	H 1 3 1 5 3 0 0 1	Mola do guia-linha do enchedor de bobina
16	E1A2053001	Parafuso de ajuste da pré-tensão
17	H 1 3 0 8 3 0 0 3	Pino da alça
18	R1A1243210	Alça
19	0 0 425006 1	Parafuso (M5*20B)
20	R1A1253001	Guia-linha
21	R1A0033210	Tampa inferior da base
22	J 3141300 0	Pés de borracha da base
23	0 0 425018 6	Parafuso (M5*18A)
24	R1A2253210	Tampa
25	0 0 424106 1	Parafuso (M4*0.7) L12
26	R1A1883000	Came do enchedor de bobina (B)
27	0 0 423007 6	Parafuso (M3*5A)
28	0 0 430007 6	Arruela (4.2*9*0.5)

29	R1A1873210	Came do enchedor de bobina (A)
30	0 0 484002 2	Porca (M4 t=3)
31	R1A1893003	Mola do came do enchedor de bobina
32	R1A1863002	Suporte do enchedor de bobina
33	00423028 6	Parafuso (M3*8B)
34	00422011 2	Parafuso (M2*7.5)
35	008R1A0020	Micro interruptor do enchedor de bobina
36	00422508 1	Parafuso (M2.5*4)
37	00424005 6	Parafuso (M4*6B)
38	R1A2105000	Eixo do enchedor de bobina completo
39	0040230003	Parafuso (M2*4)
40	008R1A0039	Cabo 2 de conexão do enchedor de bobina
41	00460029 6	Arruela (5.1*9.2*1.3)
42	008R1A0056	Motor DC
43	E1A2065000	Guia-linha do enchedor de bobina completo

Accessories

Standard accessories

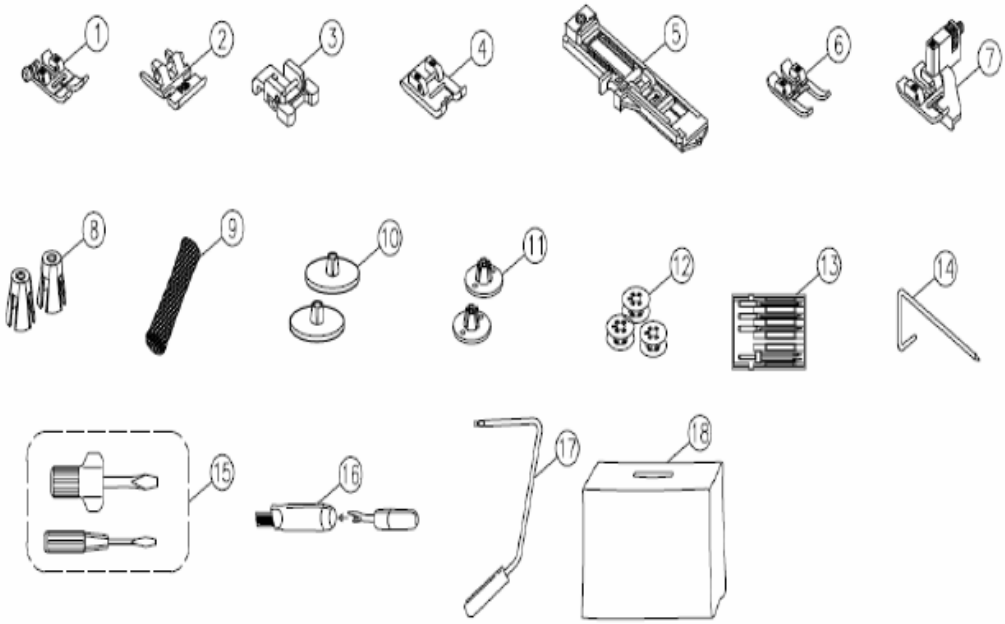

ACESSÓRIOS OPCIONAIS

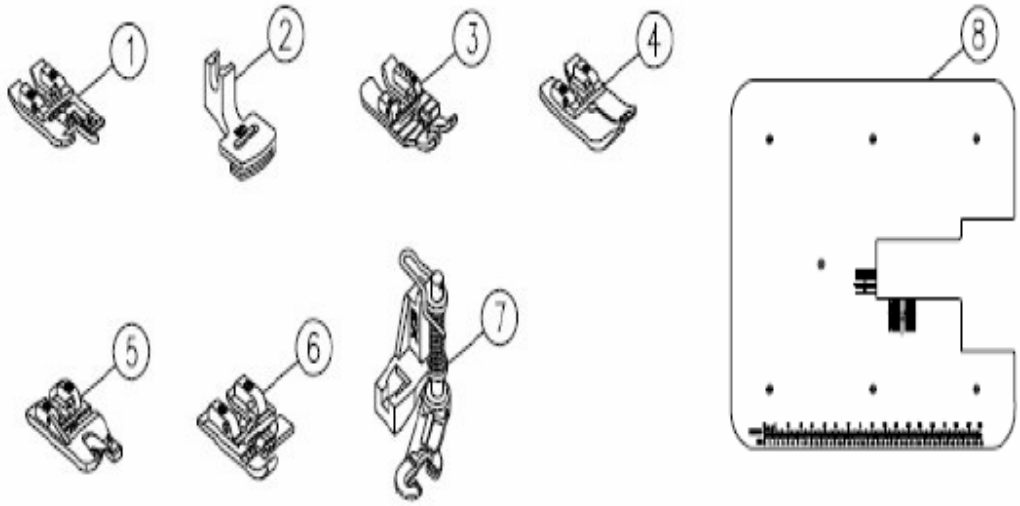

Nº	Código	DESCRIÇÃO
1	006R1A0025	Sapatilha de uso geral (RA)
2	006R1A0004	Sapatilha para zíper (RB)
3	006R1A0005	Sapatilha para pregar botão (RC)
4	006R1A0013	Sapatilha para ponto acetinado (RK)
5	006R1A0078	Sapatilha para caseado (RJ)
6	006R1A0038	Sapatilha especial de ponta aberta (RN)
7	006R1A0015	Sapatilha para ponto invisível (RM)
8	006R1A0039	Suporte do cone
9	006R1A0032	Rede
10	R1A2223210	Prendedor de carretel (Grande)(2X)
11	R1A2233210	Prendedor de retrós (Pequeno)(2X)
12	006S1A0001	Bobina (3X)
13	006S1A0007	Cartela de agulhas
14	0060 08001	Guia de costura
15	006R1A0037	Chave de fenda (Grande/Pequena)
16	0060 99008	Abridor de casas/Pincel para limpeza
17	R1A2064210	Joelheira
18	020R2A0001	Capa de proteção

Acessórios Opcionais.

Nº	Código	DESCRIÇÃO
1	006R1A0011	Sapatilha para acabamento (RI)
2	006R1A0006	Sapatilha para franzir (RD)
3	006R1A0007	Sapatilha de ¼” (RE)
4	006R1A0008	Sapatilha para aplicações e bordados (RF)
5	006R1A0009	Sapatilha para bainha estreita (RG)
6	006R1A0010	Sapatilha para pregar cordões (RH)
7	006R1A0048	Sapatilha para quilting livre (Big Foot) (RL)
8	S1AA014000	Mesa extensora completa

08/06/2011