Lista de peças

Promise 1408

SINGER®

~ Indice ~

A. Eixo horizontal, Alavanca do estica-fio ..... - 1 -

B. Suporte da Barra de agulha, Barra de pressão ..... - 3 -

C. Conjunto Seletor de pontos, Eixo do Seletor do Comprim. do ponto, Regulador da alimentação ..... - 5 -

D. Seletor de Tensão, Enchedor de Bobina ..... - 7 -

E. Garfo da Alimentação, Eixo da Alimentação, Came Levantador da Alimentação ..... - 9 -

F. Eixo Inferior, Lançadeira ..... - 11 -

G. Motor & Suporte da Lâmpada ..... - 13 -

H. Tampa Frontal, Tampa Traseira ..... - 15 -

I. Tampa Lateral, Tampa Inferior, Tampa do Braço Livre, Extensão da Base ..... - 17 -

J. Acessórios ..... - 19 -

A. Eixo horizontal, Alavanca do estica-fio

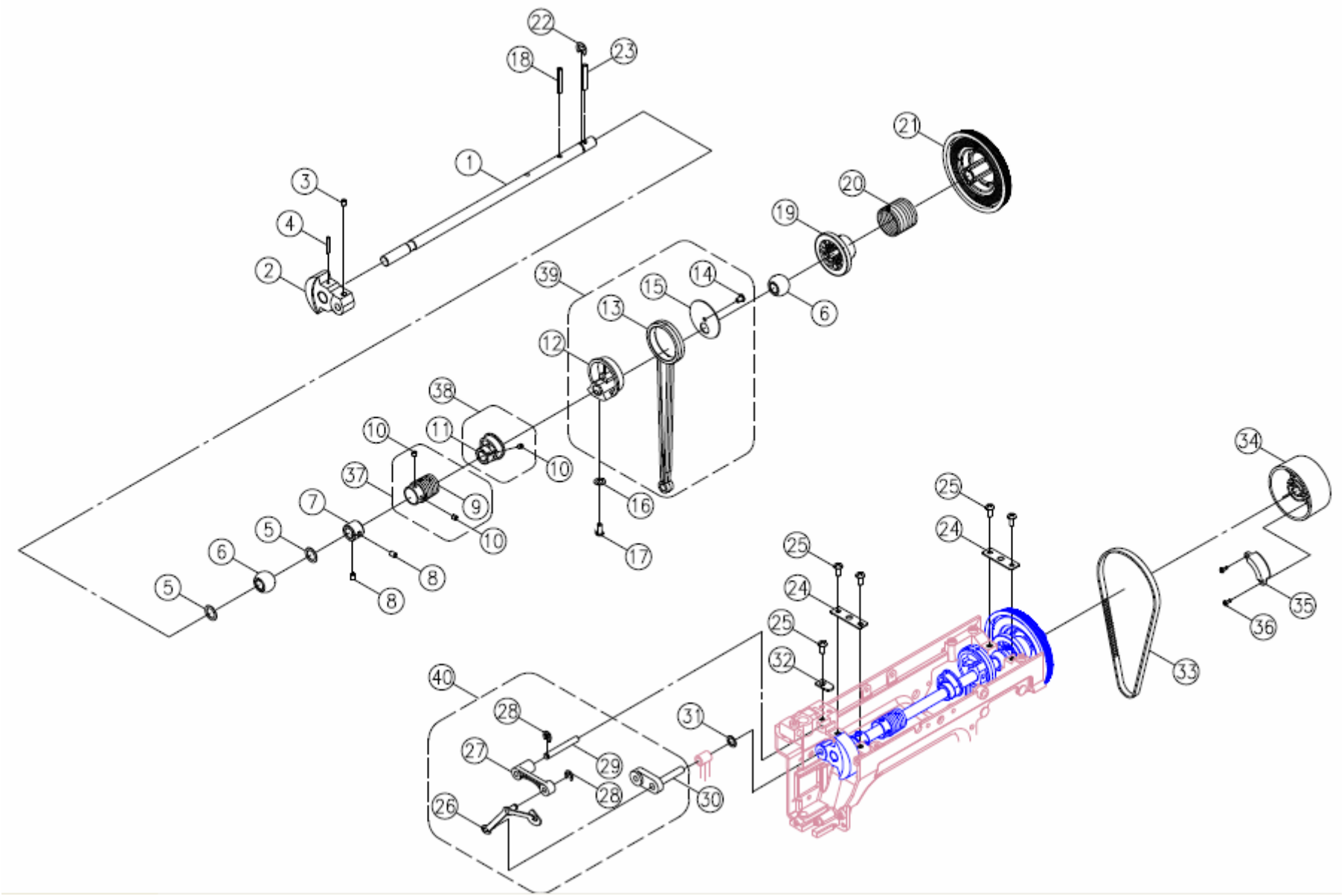

A. Eixo horizontal, Alavanca do estica-fio

No.	No. da peça	Descrição	Observações
1	M1A0033000	Eixo horizontal	
2	V61473000	Manivela do eixo horizontal	
3	004240223	Parafuso (M4×6 C)	
4	003043524	Pino da manivela (ϕ3.5×24)	
5	004400080	Arruela espaçadora (10.2×15×0.5)	
6	R10293000	Bucha do eixo horizontal	
7	M1A0573003	Colar do eixo horizontal	(20100303)
8	004240033	Parafuso (M4×5 C)	(20100303)
9	M1A0053000	Polia dentada do eixo horizontal	
10	004240503	Parafuso (M4×4 C)	
11	G4A0533000	Came da alimentação	
12	V60053000	Came do braço de conexão	
13	V60063000	Braço de conexão	
14	004240056	Parafuso (M4x6 B)	
15	V60073003	Arruela protetora do braço de conexão	
16	004600026	Arruela (4.2×7.2×1.2)	
17	004107063	Parafuso (11/64×40×12)	
18	003043028	Pino elástico (ϕ3×28)	
19	D5A0583000	Colar do eixo horizontal	
20	D5A0573003	Mola da embreagem do ench. de bobina	
21	M1A0063000	Polia dentada da correia do eixo horizontal	
22	003010083	Anél elástico (ETW-8)	
23	003043030	Pino elástico (ϕ3×30)	
24	V60113003	Presilha da bucha esf. traseira do eixo horiz.	
25	004240106	Parafuso (M4×8 A)	
26	E1A2513001	Alavanca do estic-fio	
27	V10523000	Conexão da alavanca do estica-fio	
28	003010043	Anél elástico (ETW-4)	
29	V60223003	Pino de articulação da conexão do estica-fio	
30	V10543000	Pino excêntrico do estica-fio	
31	0044000020	Arruela espaçadora (6.2×12×0.25)	
32	H13093003	Presilha do pino de articulação	

No.	No. da peça	Descrição	Observações
33	00750002M5	Correia do motor (250×500×5)	
34	M1A0513210	Volante	
35	V61893000	Contra-peso do volante	
36	004230216	Parafuso (M3x8.5)	
37	M1A0045000	Eixo horizontal completo	
38	G4A0535000	Came da alimentação completo	
39	V60044000	Braço de conexão completo	
40	E1A2534000	Alavanca do estica-fio completo	

B. Suporte da Barra de agulha, Barra de pressão

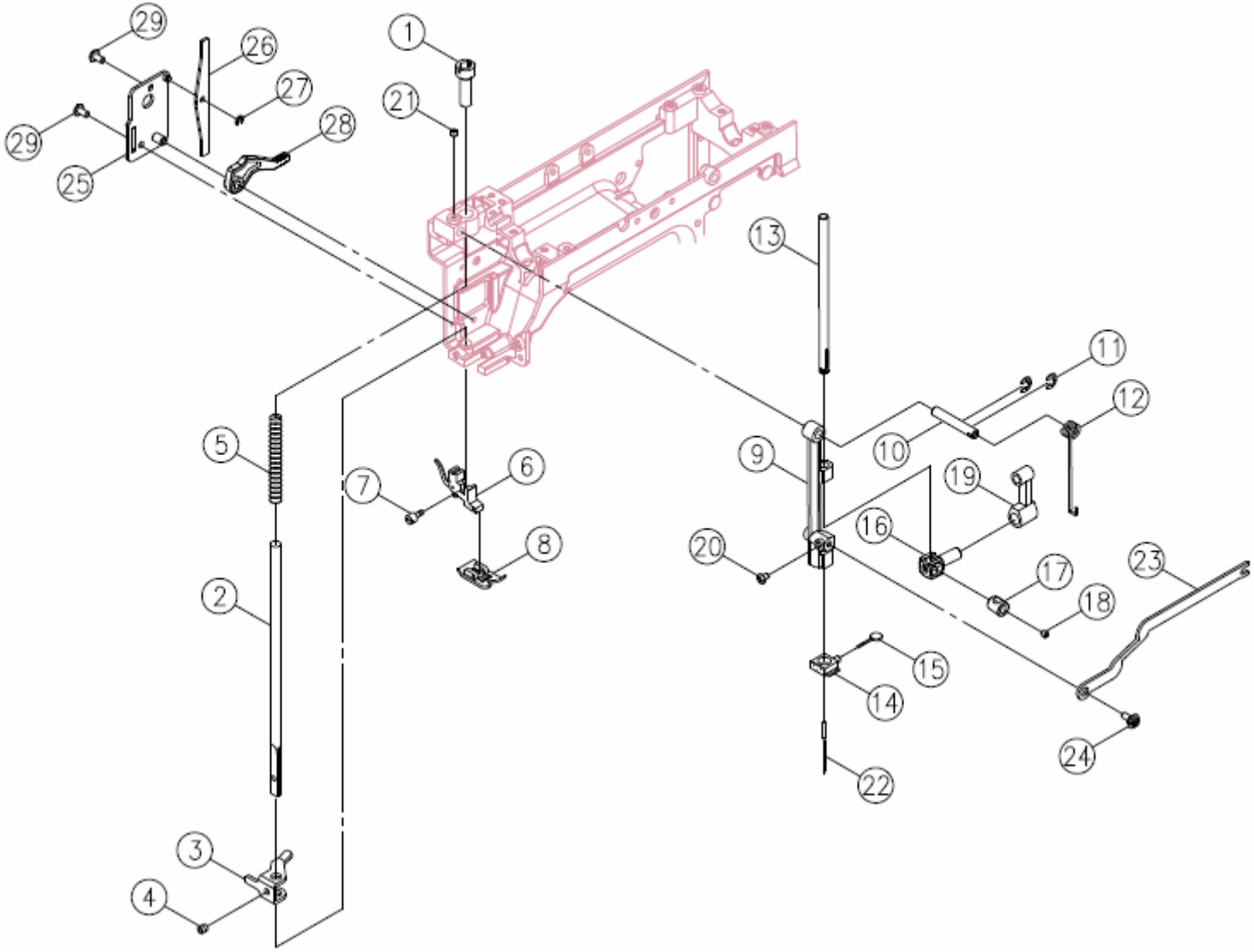

B. Suporte da Barra de agulha, Barra de pressão

No.	No. da peça	Descrição	Observações
1	Z11993211	Parafuso de reg. da barra de pressão	
2	V70153002	Barra de pressão	
3	H1A0093003	Suporte da barra de pressão	
4	004240223	Parafuso (M4×6 C)	
5	E1A2493003	Mola da barra de pressão	
6	006187008	Suporte da sapatilha completo	(20100104)
7	004106221	Parafuso do suporte (9/64×40×7)	
8	006806008	Sapatilha de uso geral	
9	V61973002	Suporte da barra de agulha	
10	H10293000	Pino do suporte da barra de agulha	
11	003010053	Anél elástico (ETW-5)	
12	H10273003	Mola do suporte da barra de agulha	
13	V70273000	Barra de agulha	
14	TA11033002	Prendedor de agulha	
15	G10176002	Parafuso do prendedor de agulha	
16	H10253000	Suporte da barra de agulha (1)	
17	H10263000	Suporte da barra de agulha (2)	
18	004240503	Parafuso (M4×4 C)	
19	V60193000	Biela de conexão da barra de agulha	
20	004106202	Parafuso (9/64×40×7A)	
21	004240033	Parafuso (M4×5 C)	
22	006176008	Agulha	
23	M1A0303003	Braço de acionam. da barra de agulha	
24	V6E0413000	Pino do braço de acionamento	
25	H1A0053003	Chapa de fixação	
26	H1A0063003	Braço aliviador da tensão	
27	003010036	Anél elástico (ETW-3)	
28	H1A0073000	Alavanca aliviadora da B. de pressão	
29	004240106	Parafuso (M4×8 A)	

C. Conjunto Seletor de pontos, Eixo do Seletor do Comprimento do ponto, Regulador da alimentação

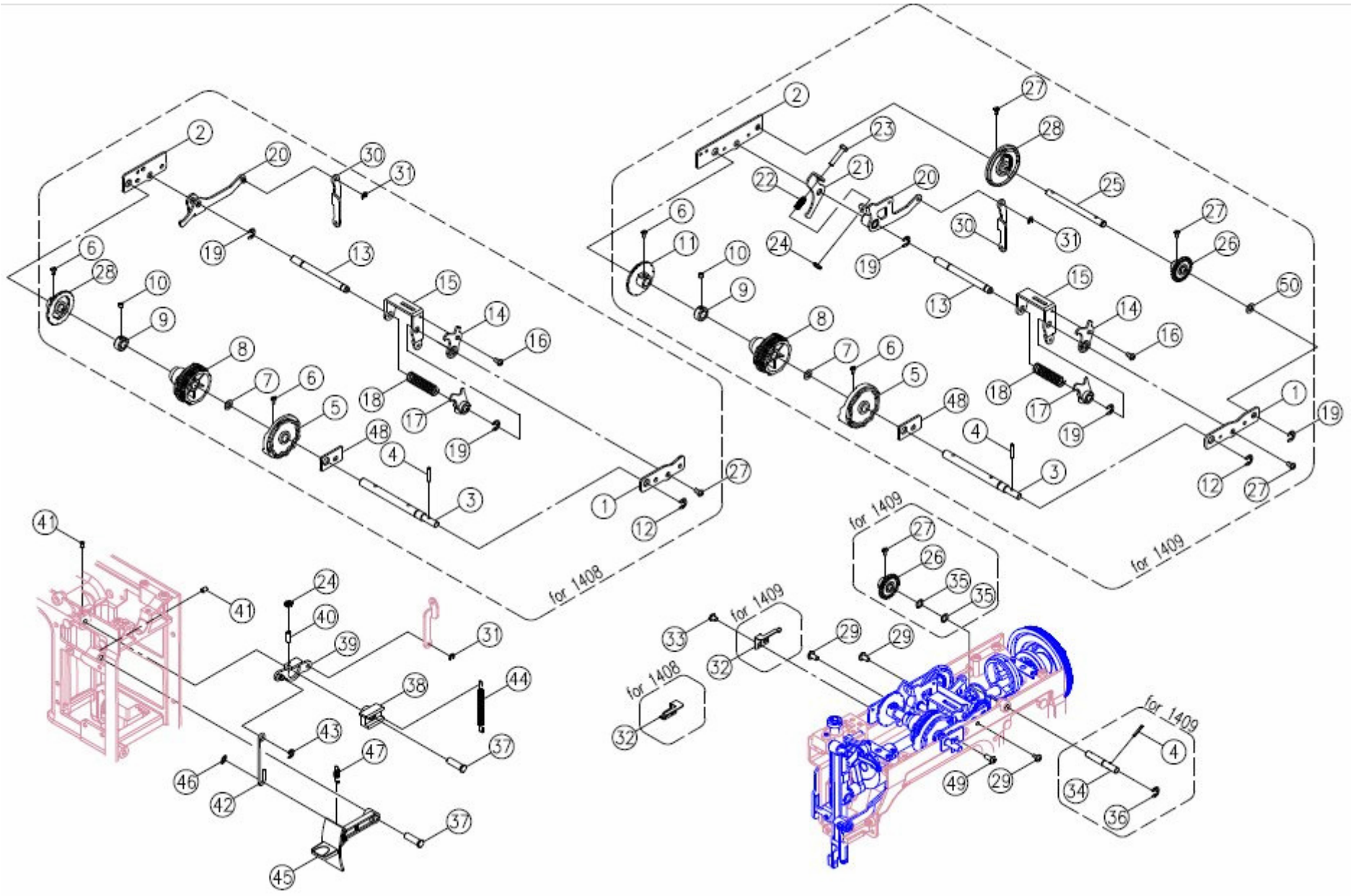

C. Conjunto Seletor de pontos, Eixo do Seletor do Comprimento do ponto, Regulador da alimentação

No.	No. da peça	Descrição	Observações
1	M1A0173003	Chapa do seletor de pontos (frontal)	1408
	M2A0033003	Chapa do seletor de pontos (frontal)	1409
2	M1A0183003	Chapa do seletor de pontos (traseira)	1408
	M2A0043003	Chapa do seletor de pontos (traseira)	1409
3	M1A0193003	Eixo do came seletor de pontos	1408
	M2A0053003	Eixo do came seletor de pontos	1409
4	003042516	Pino elástico (ϕ2.5×16×0.6)	
5	M1A0203000	Came seletor de pontos	1408
	M2A0063000	Came seletor de pontos	1409
6	004235016	Parafuso (M3.5×8A)	
7	004300936	Arruela (ϕ8.2×ϕ12×0.5)	
8	M1A0213000	Came de pontos	
9	H11943003	Colar do eixo do came de pontos	
10	004240503	Parafuso (M4×4 C)	
11	M2A0073000	Came seletor do caseado	1409
12	003010063	Anél elástico (ETW-6)	
13	M1A0233000	Eixo do suporte do seguidor	1408
	M2A0083000	Eixo do suporte do seguidor	1409
14	M1A0273003	Chapa deslizante do zigue zague	
15	M1A0243003	Suporte do seguidor do came de zigue zague	
16	0042350056	Parafuso (M3.5×5A)	
17	M1A0263003	Seguidor do came de zigue zague	
18	K6A0373003	Mola do seguidor do came de zigue zague	
19	003010056	Anél elástico (ETW-5)	
20	M1A0283003	Conexão da alimentação	1408
	M2A0093003	Conexão da alimentação	1409
21	M2A0113003	Chapa de regulagem do caseador	1409
22	V60813003	Mola do caseador	1409
23	004240706	Parafuso (M4×20)	1409
24	004840106	Porca (ALN-4)	1409
25	M2A0123003	Eixo do came de regulagem da alimentação	1409
26	M2A0143000	Engrenagem de regulagem da alimentação	1409

No.	No. da peça	Descrição	Observações
27	004230211	Parafuso (M3×8 A)	
28	M1A0223000	Came de regulagem da alimentação	1408
	M2A0133000	Came de regulagem da alimentação	1409
29	004240106	Parafuso (M4×8 A)	
30	M1A0323003	Conexão da alimentação	
31	003010036	Anél elástico (ETW-3)	
32	M1A0293003	Mola posicionadora do came sel. de pontos	1408
	M2A0163003	Mola posicionadora do came sel. de pontos	1409
33	004240676	Parafuso (M4×5 B)	
34	M2A0153003	Eixo do seletor do comprimento do ponto	1409
35	004500600	Arruela (ϕ6.5×ϕ10.5×1.5×0.15)	1409(20100510)
36	003010053	Anél elástico (ETW-5)	1409
37	V60443000	Eixo de regulagem da alimentação	
38	M1A0123000	Chapa de regulagem da alimentação	
39	M1A0135000	Chapa de regulag. da alimentação completo	
40	004240663	Parafuso (M4×12)	
41	004240223	Parafuso (M4×6 C)	
42	M1A0153003	Braço do retrocesso	
43	003010046	Anél elástico (ETW-4)	
44	V70063003	Mola de regulagem da alimentação	
45	M1A0503210	Botão da alavanca de retrocesso	
46	003020043	Anél elástico CS (CSTW-4)	
47	M70093000	Mola da alavanca do passador de linha	
48	M1A0433003	Chapa do eixo do came seletor de pontos	(20100301)
49	004240046	Parafuso (M4×6 C)	(20100301)
50	004900063	Arruela (ϕ6.2×ϕ12×2.0×0.15)	1409(20100510)

D. Seletor de Tensão, Enchedor de Bobina

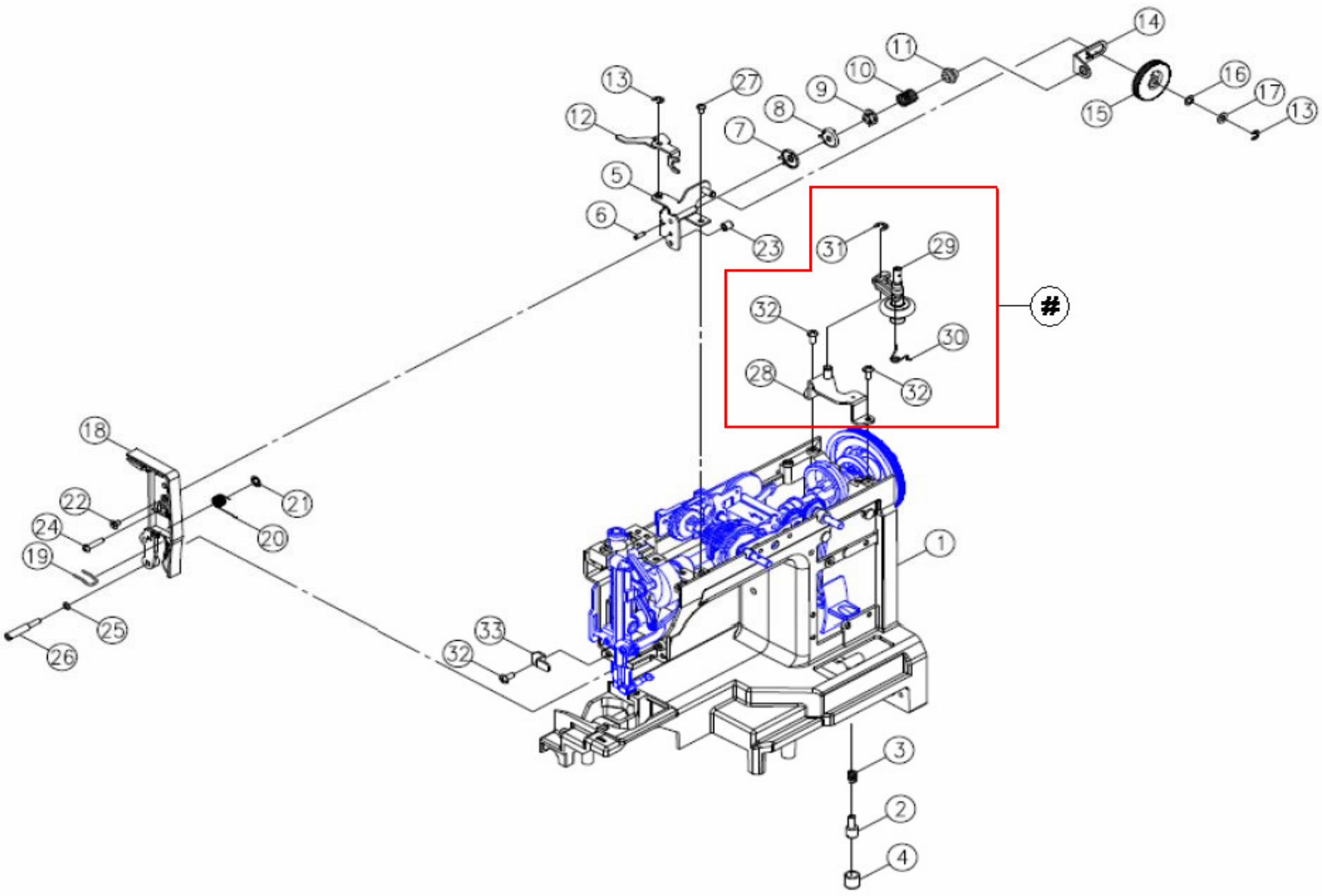

D. Seletor de Tensão, Enchedor de Bobina

Nº	Nº Da Peça	Descrição	Observação
1	M1A0013000	Cabeçote	
2	K82133006	Parafuso de ajuste da chapa da base	
3	K82073003	Mola do parafuso de ajuste da Chapa da base	
4	H70 043000	Pé de borracha do braço livre	
5	K6A0093002	Chapa suporte do seletor de tensão	
6	3043010	Pino de guia (3×10)	
7	J3042 3001	Disco de tensão (1)	
8	E1A2333001	Disco de tensão	
9	R10 593000	Guia da mola de tensão	
10	N B 1083 000	Mola de tensão	
11	K 50193000	Porca de regulagem da tensão	
12	H1A1383003	Alavanca articulável de alivio de tensão	
13	3010043	Anél elástico (ETW -4)	
14	V 60273006	Chapa deslizante da tensão	
15	Q5AD013210	Seletor de tensão	
16	4500360	Arruela (WW-5)	
17	4300643	Arruela (5.2×10×0.5)	
18	M1AA013210	Capa do suporte do seletor de tensão	
19	P3A1353001	Guia-linha	
20	V 60303000	Mola de arraste	
21	3020053	Anél elástico CS (CSTW-5)	
22	4240176	Parafuso (M4×6D)	
23	H 11 103001	Tubo da mola de guia do seletor de tensão	
24	4240746	Parafuso (M4×18B)	
25	4300136	Arruela (4.2×8×0.8)	(20100303)
26	4240982	Parafuso (M4×14 L=37)	
27	4240056	Parafuso (M4×6B)	
28	M1A0345000	Suporte do enchedor de bobina completo	
29	M1A0365000	Suporte articulável do enchedor de bobina completo	
30	K6A0573003	Mola acionadora do enchedor de bobina	
31	3010053	Anél elástico (ETW-5)	
32	4240106	Parafuso (M4×8 A)	
33	M1A0583006	Retentor da barra de agulha	(20100222)
#	M1A0334000	Enchedor de Bobina Completo	

E. Garfo da Alimentação, Eixo da Alimentação, Came Levantador da Alimentação

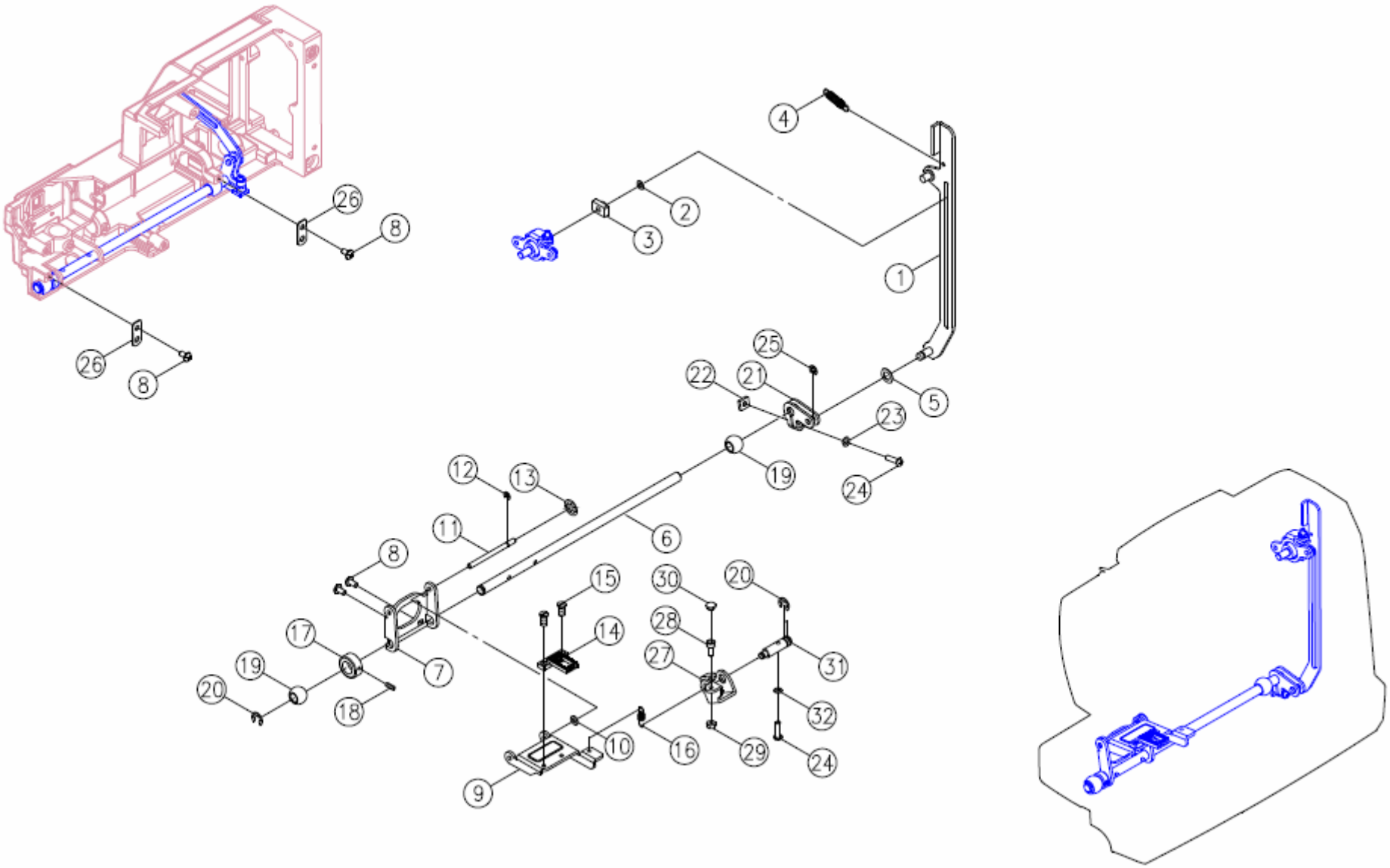

E. Garfo da Alimentação, Eixo da Alimentação, Came Levantador da Alimentação

No.	No. da peça	Descrição	Observações
1	V60453003	Garfo de conexão	
2	004400180	Arruela espaçadora (5.7×10.2×0.5)	
3	V11533000	Bloco de regulagem da alimentação	
4	M1A0313000	Mola do garfo de conexão	
5	004400450	Arruela espaçadora (5.5×12×0.25)	
6	M1A0103000	Eixo da alimentação	
7	V60493003	Suporte da alimentação	
8	004240106	Parafuso (M4×8 A)	
9	V60503003	Suporte dos dentes da alimentação	
10	004300136	Arruela (4.2×8×0.8)	
11	V60513003	Eixo do suporte dos dentes da alimentação	
12	003010036	Anél elástico (ETW-3)	
13	003090043	Porca (SPN-4)	
14	V620053000	Dentes	
15	004230056	Parafuso (M3×5 B)	
16	V60533003	Mola do suporte da alimentaçãp	
17	H11943003	Colar do eixo da alimentação	
18	004240503	Parafuso (M4×4 C)	
19	V60343000	Bucha do eixo da alimentação	
20	003010063	Anél elástico (ETW-6)	
21	V60553003	Manivela do garfo de conexão	
22	004840073	Porca da manivela do garfo de conexão	
23	004300093	Arruela (4×8×0.5)	
24	004240146	Parafuso (M4×15 B)	
25	003010043	Anél elástico (ETW-4)	
26	V60563003	Presilha da bucha	
27	V60583003	Manivela da alav. Levantad. da alimentação	
28	004250323	Parafuso de regulagem	
29	004840022	Porca (M4 t=3)	
30	K81243000	Botão do parafuso de regulagem	
31	V60593003	Eixo de articulação da manivela	
32	004600026	Arruela (4.2×7.2×1.2)	

F. Eixo Inferior, Lançadeira

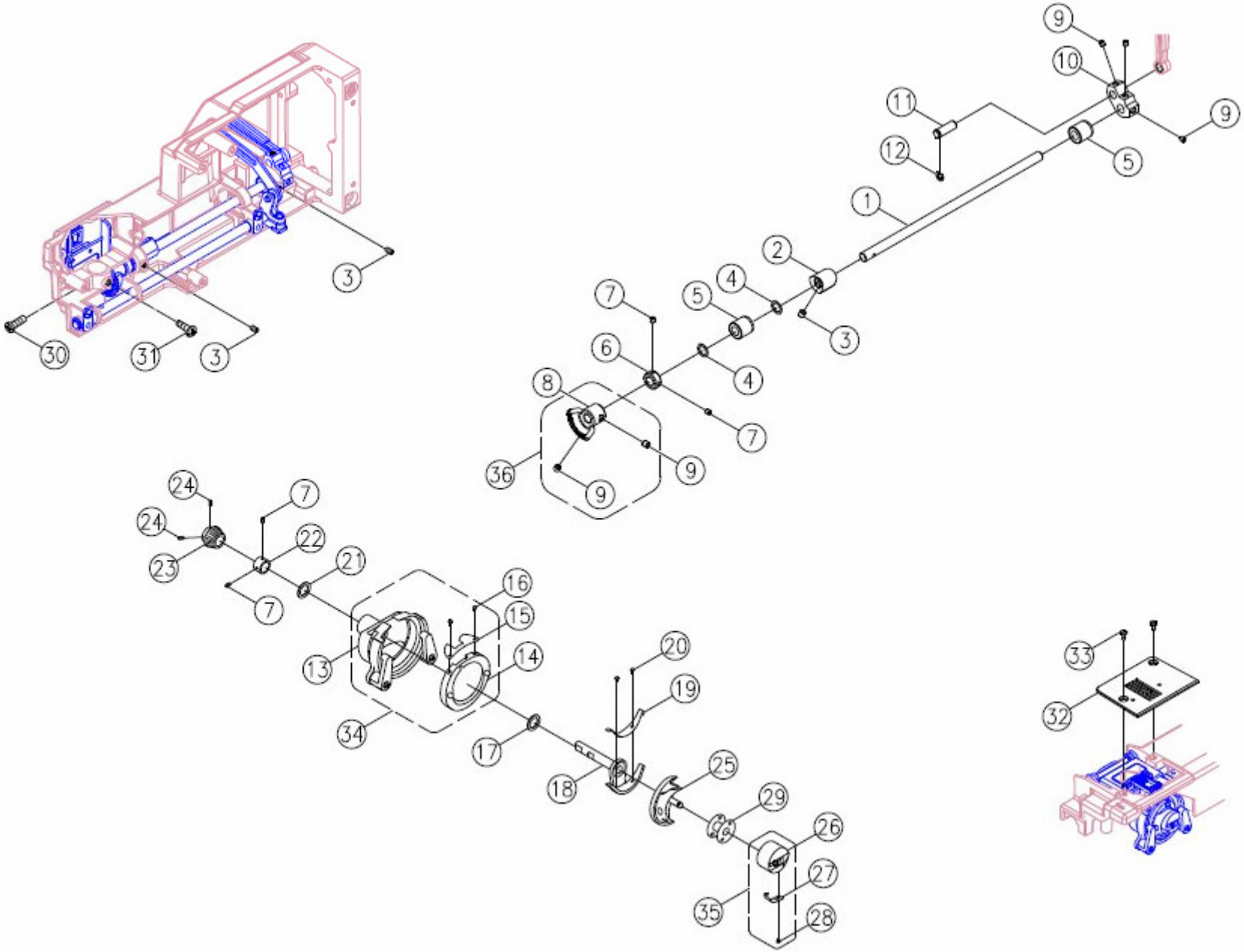

F. Eixo Inferior, Lançadeira

No.	No. da peça	Descrição	Observações
1	M1A0083000	Eixo inferior	
2	V6E1123000	Came levantador da alimentação	
3	004240223	Parafuso (M4x6C)	
4	004400410	Arruela espaçadora (8.2 x12 x 0.25)	
5	E1A0283000	Bucha do eixo inferior	
6	G2D0313003	Colar do eixo inferior	
7	004240503	Parafuso (M4x4C)	
8	G4A1573000	Engrenagem do eixo inferior	
9	004250203	Parafuso (M5x5C)	
10	V60363000	Manivela de conexão do eixo inferior	
11	V10833003	Pino da manivela de conexão	
12	003010053	Anél elástico (ETW-5)	
13	V11003002	Suporte da pista da lançadeira	
14	V11573001	Anél retentor da lançadeira	
15	V11583002	Mola do anel retentor da lançadeira	
16	H71093003	Parafuso da mola do anel retentor	
17	004400800	Arruela espaçadora (7.6×12×0.13)	
18	K81123002	Acionador da lançadeira	
19	K81143003	Mola do acionador da lançadeira	
20	004103043	Parafuso da mola do acionador	
21	004400210	Arruela espaçadora (8.2×16×0.5)	
22	G2D0323003	Colar do eixo da lançadeira	
23	G4A1583000	Engrenagem do eixo da lançadeira	
24	004107293	Parafuso (11/64×40×4)	
25	V62043000	Lançadeira	
26	H71186001	Caixa de bobina	
27	H13803001	Mola da caixa de bobina	
28	H13973002	Parafuso da mola da caixa de bobina	
29	006084009	Bobina	
30	004240046	Parafuso (M4x10B)	
31	004250151	parafuso (M5x10B)	
32	V620033001	Chapa de agulha	

No.	No. da peça	Descrição	Observações
33	004240851	Parafuso da chapa de agulha	
34	V10995000	Suporte da lançadeira completo	
35	H71185000	Caixa de bobina completo	
36	G4A1574000	Engrenagem do eixo inferior completo	

G. Motor & Suporte da Lâmpada

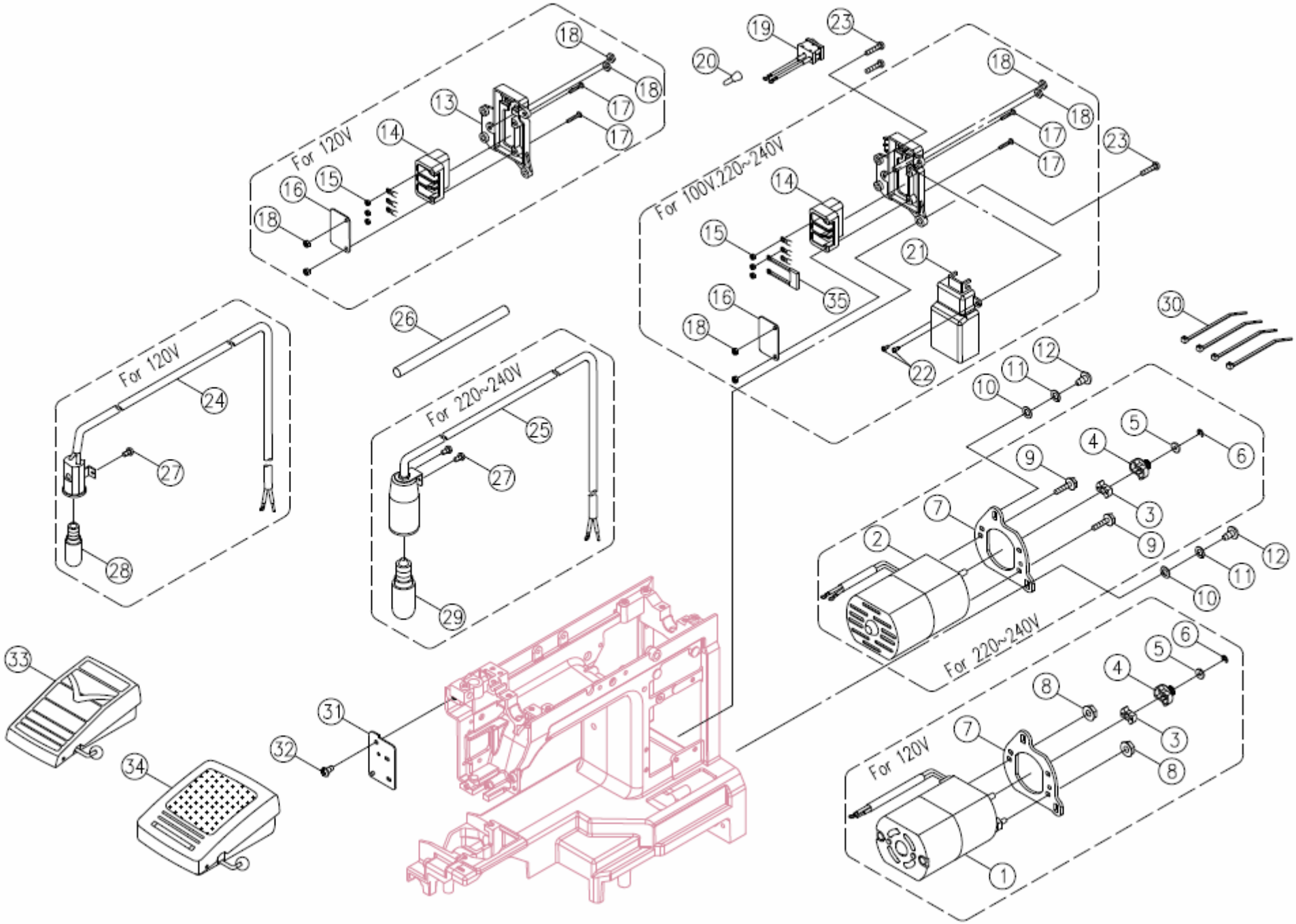

G. Motor & Suporte da Lâmpada

No.	No. da peça	Descrição	Observações
1	001M1A4003	Motor 120V (HF-07150)	
2	001M1A1019	Motor 220-240V (HF-07250)	
3	008059302	Amortecedor de borracha	
4	Q6A0423000	Polia do motor	
5	002145029	Colar de regulagem	
6	003010036	Anél elástico (ETW-3)	
7	K6A0983006	Suporte do motor	
8	004840131	Porca (M4 t=5.5)	para 120V
9	004241428	Parafuso (M4×10.2)	para 220V-240V
10	004300306	Arruela (5.4×10×0.9)	
11	004600296	Arruela de pressão (5.2×9×1)	
12	004250086	Parafuso (M5×12)	
13	M1A0523210	Suporte do conector	para 120V
	M1A0563210	Suporte do conector	para 100V.220V~240V(20100402)
14	002624129	Conector	
15	004840120	Porca (M3×4)	
16	002621129	Placa isoladora	
17	004230865	Parafuso (M3×20)	
18	004830016	Porca (M3 t=2.3)	
19	008M1A0001	Interruptor montado	
20	AA0463000	Capa do terminal	
21	M1A0533210	Capa do conector	para 100V.220V-240V
22	004230286	Parafuso (M3×8B)	
23	004240146	Parafuso (M4×15)	
24	002K6B4001	Suporte da lâmpada completo	para 120V
25	002K6B1001	Suporte da lâmpada completo	para 220V-240V
26	002486000	Espaguete	
27	004230056	Parafuso (M3×5 B)	

No.	No. da peça	Descrição	Observações
28	005120021	Lâmpada (10W)	para 120V
29	005240011	Lâmpada (15W E-12)	para 240V
30	002027129	Presilha	
31	M1A0393006	Suporte da lâmpada	
32	004240056	Parafuso (M4×6B)	
33	002V8E4003	Pedal 120V (FC-1902)	
34	002Q6D1004	Pedal 220-240 (KD-2902)	
35	002V471003	Condensador	para 100V
	002V471003	Condensador	para 220V~240V

H. Tampa Frontal, Tampa Traseira

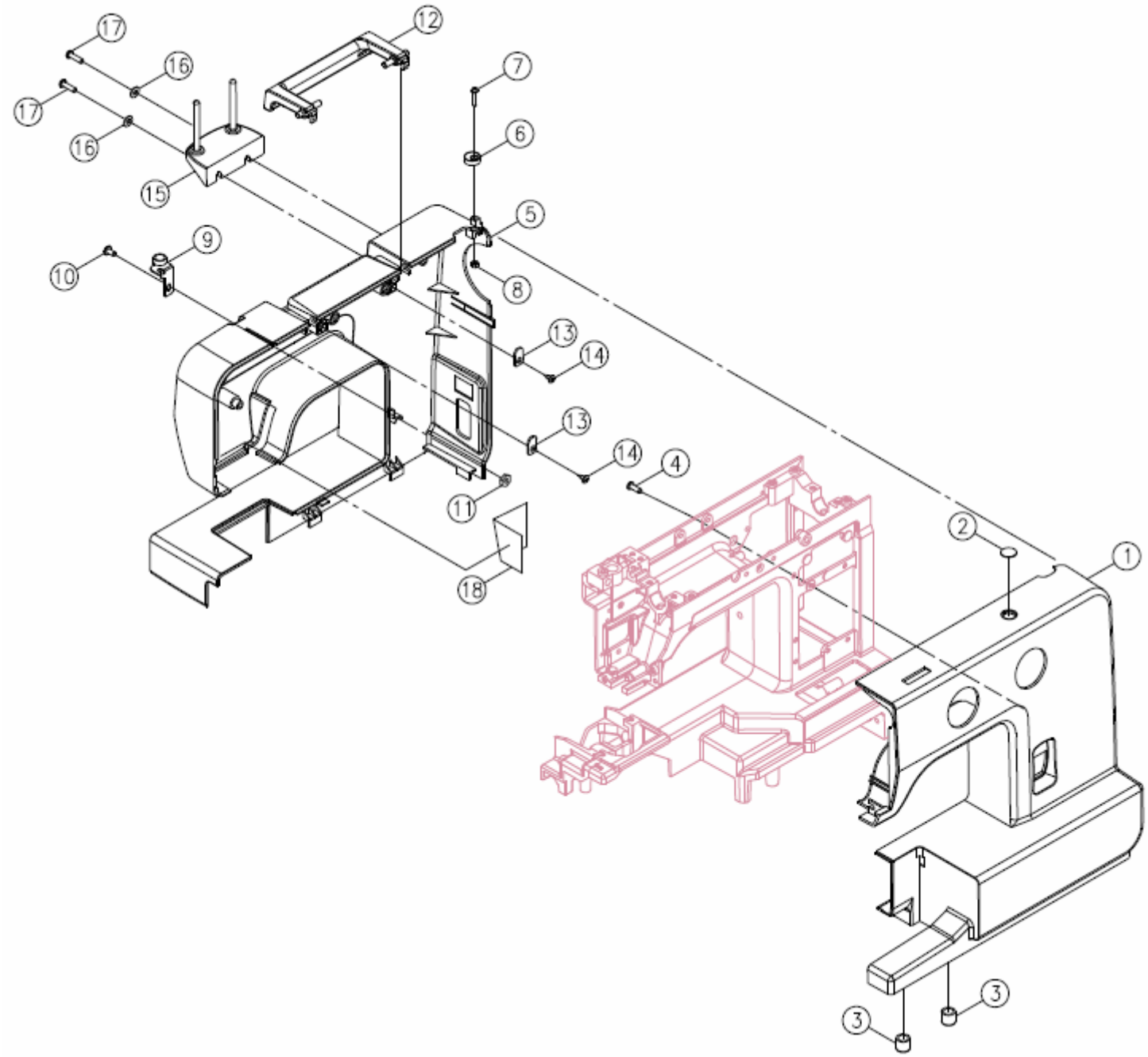

H. Tampa Frontal, Tampa Traseira

No.	No. da peça	Descrição	Observações
1	M1AC013210	Tampa frontal	1408
	M2AC013210	Tampa frontal	1409
2	V61503210	Adesivo tapa furo (1)	
3	H70043000	Pé de borracha da tampa	(20100409)
4	004240526	Parafuso (M4×12 B)	
5	M1AB013210	Tampa traseira	
6	K6B0393000	Limitador do enchedor de bobina	
7	004106162	Parafuso (9/64×40×16 B)	
8	004706013	Porca (9/64×40 t=3)	
9	V61325000	Pré-tensão do enchedor de bobina	
10	004240046	Parafuso (M4×10 B)	
11	004840022	Porca (6.8×7.8×3 M4×0.7)	
12	N7A0843210	Alça	
13	H13093003	Arruela	
14	004230216	Parafuso (M3×8.5)	
15	G4E0053210	Suporte do pino porta-retrós	
16	004300136	Arruela (4.2×8×0.8)	
17	004240086	Parafuso (M4×20 B)	
18	M1A0403000	Placa protetora de calor	

I. Tampa Lateral, Tampa Inferior, Tampa do Braço Livre, Extensão da Base

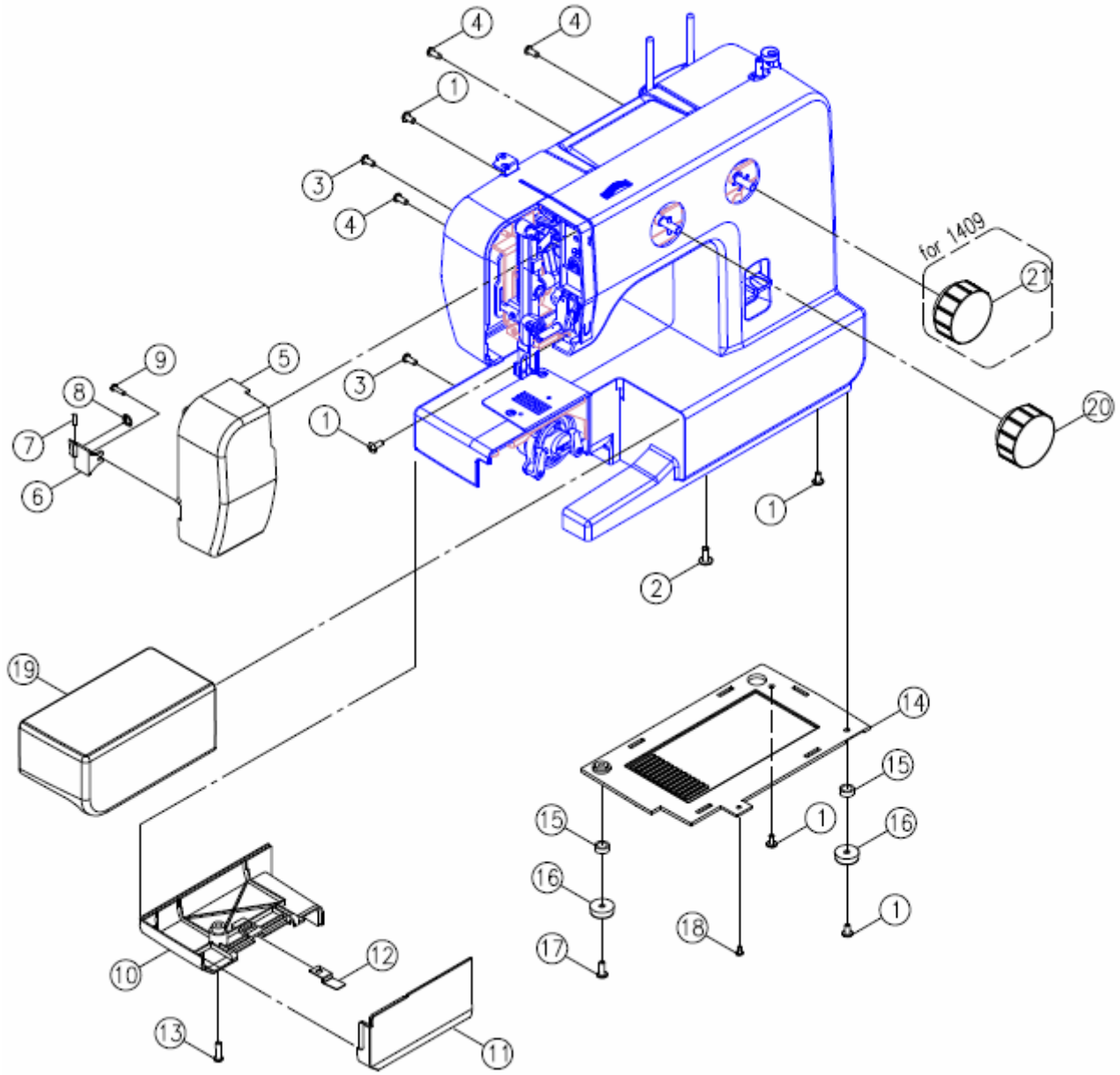

I. Tampa Lateral, Tampa Inferior, Tampa do Braço Livre, Extensão da Base

No.	No. da peça	Descrição	Observações
1	0 0 4 2 4 0 1 0 6	Parafuso (M4×8 A)	
2	0 0 4 2 5 0 0 8 6	Parafuso (M5×12)	
3	0 0 4 2 4 0 0 4 6	Parafuso (M4×10 B)	
4	0 0 4 2 4 0 3 0 6	Parafuso (M4×10 B)	
5	M1AF013210	Tampa lateral	
6	M1A0463210	Suporte do cortador de linha	
7	V630593000	Cortador de linha	
8	0 0 3 0 2 0 0 5 3	Anél elástico CS (CSTW-5)	
9	0 0 4 2 4 0 2 1 6	Parafuso (M3×8.5)	
10	M1A0543210	Tampa inferior do braço livre	
11	M1A0473210	Tampa da lançadeira	
12	R1A2303002	Mola da tampa da lançadeira	
13	0 0 4 2 4 0 1 4 6	Parafuso (M4×15 B)	
14	M1A0553210	Tampa inferior	
15	H1A0583003	Bucha	(20100409)
16	J 3 1 4 1 3 0 0 0	Pé de borracha da base	(20100409)
17	0 0 4 2 4 1 0 5 6	Parafuso (M4×12 A)	
18	0 0 4 2 3 0 0 0 2 6	Parafuso (M3×6)	
19	M1A0483210	Extensão da base	
20	M1AD013210	Seletor de pontos	1408
	M2AD013210	Seletor de pontos	1409
21	M2AD023210	Seletor do comprimento do ponto	1409

J. Acessórios

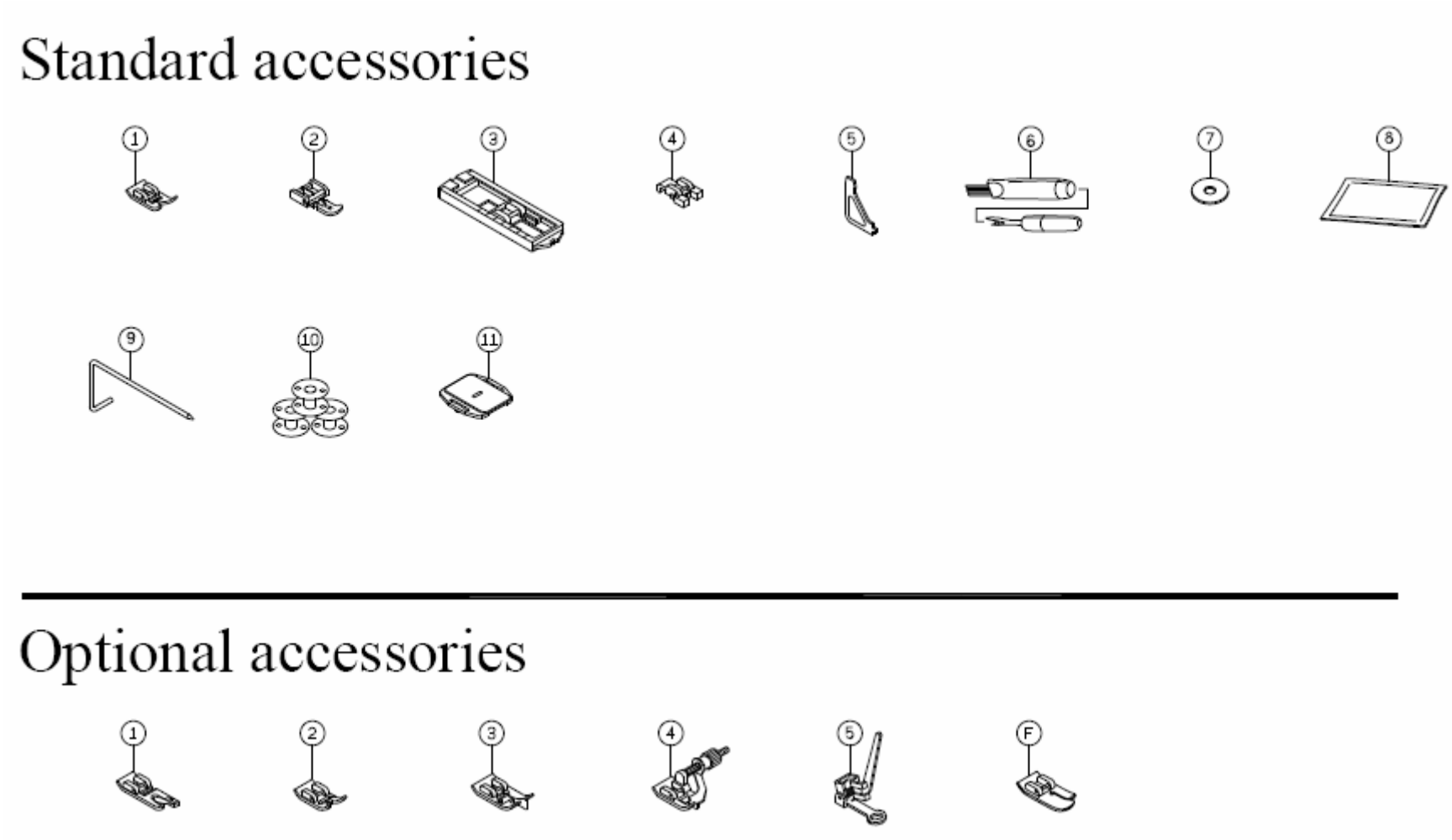

J. Acessórios

Acessórios normais

No.	No. da peça	Descrição	Observações
1	006806008	Sapatilha de uso geral	
2	006905008	Sapatilha para ziper (I)	
3	006909008	Sapatilha para casa de botão (B)	
4	006914008	Sapatilha para pregar botão	
5	006093009	Chave de fenda L	
6	006099008	Abridor de casas / Pincel	
7	006015009	Feltro do pino porta-retrós	
8	006V880010	Cartela de agulhas	
9	006008001	Guia de costura	
10	006084009	Bobina	
11	006117009	Placa de cobertura dos dentes	

Acessórios opcionais

No.	No. da peça	Descrição	Observações
1	006800008	Sapatilha embainhadora	
2	006804008	Sapatilha para costura acetinada	
3	006803008	Sapatilha para acabamento lateral (G)	
4	006812008	Sapatilha para bainha invisível (L)	
5	006016008	Sapatilha para bordado livre	
6	006916008	Sapatilha de ¼”	