Lista de Peças

SINGER®

7426

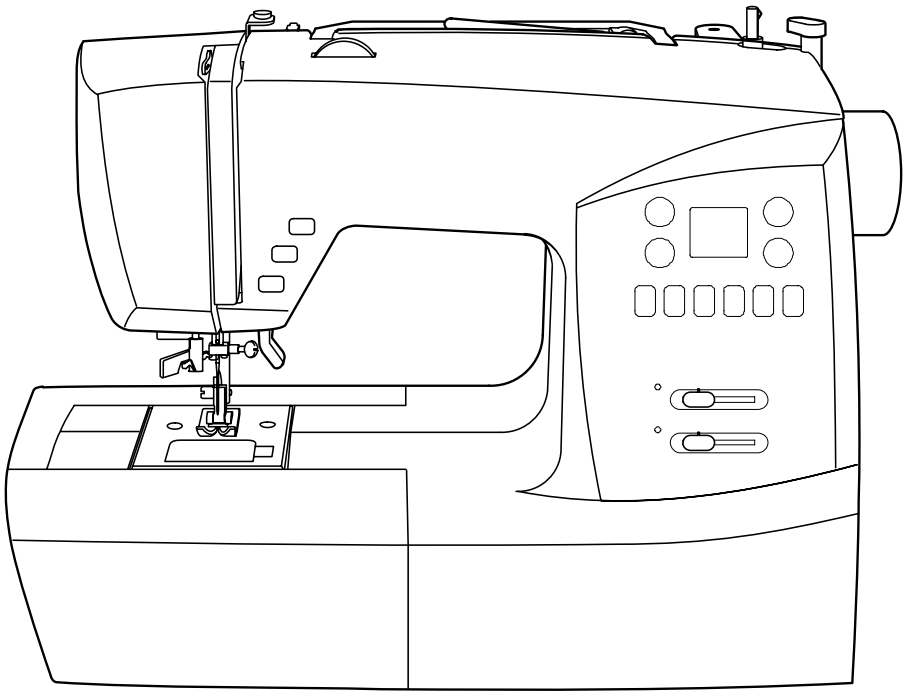

®Marca Registrada da “The Singer Company Ltd.”
Copyright © 2008 The Singer Company
Direitos mundialmente reservados

IMPORTANTE:

QUANDO FIZER O PEDIDO DE PEÇAS, SEMPRE ANOTE O NÚMERO DE SÉRIE DA MÁQUINA.

O PRIMEIRO DÍGITO DO NÚMERO DE SÉRIE DEVE COINCIDIR COM O ÚLTIMO DÍGITO DO MODELO DE FÁBRICA.

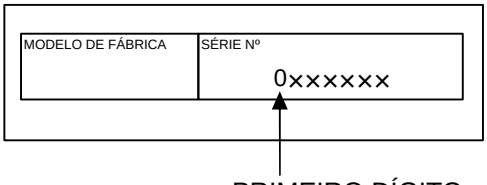

PRIMEIRO DÍGITO

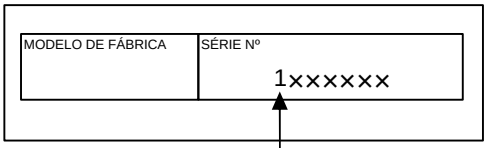

PRIMEIRO DÍGITO

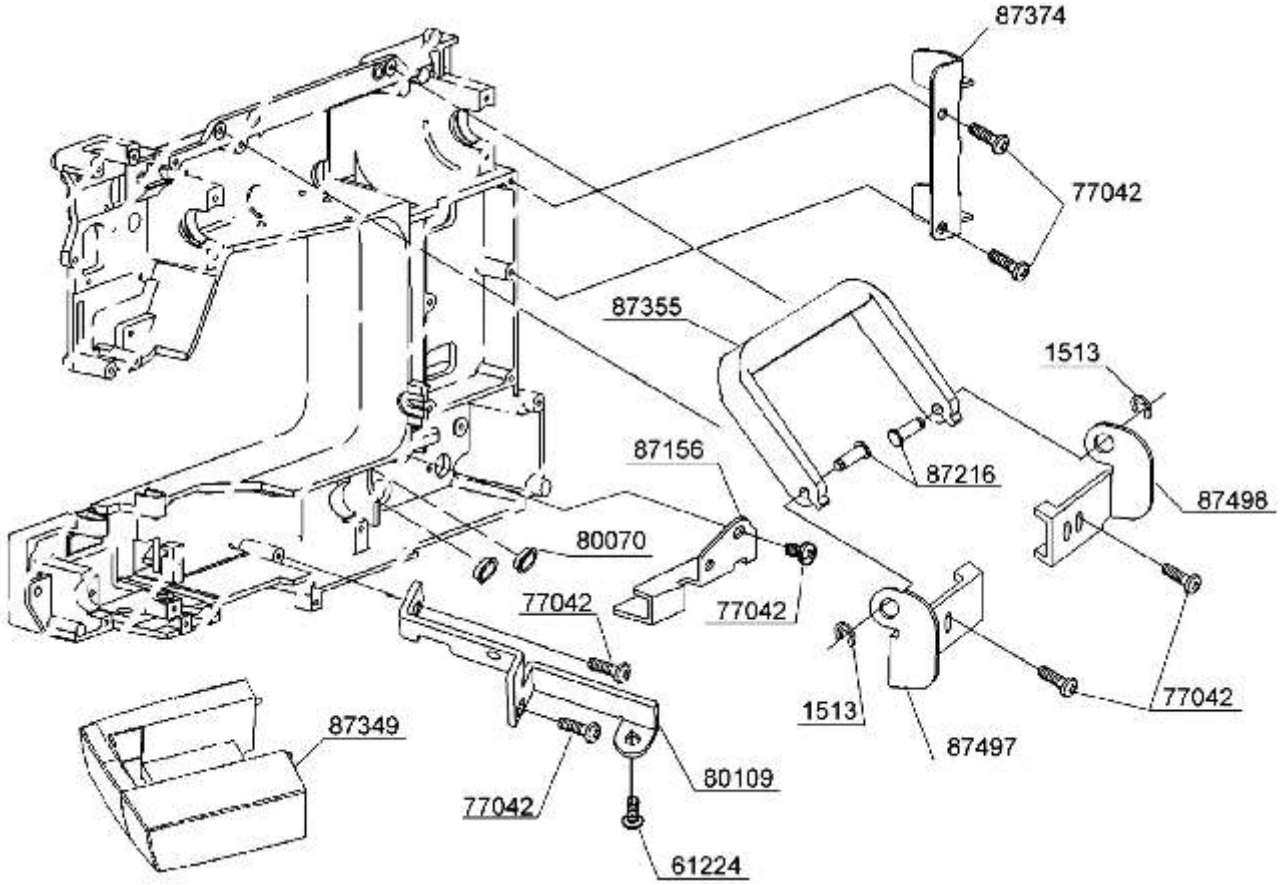

Nº DA PEÇA OU CONJUNTO	DESCRIÇÃO
1513	ANEL DE RETENÇÃO E4
61224	PARAFUSO PHILLIPS M4
77042	PARAFUSO PHILLIPS M4
80070	GUIA DO CORDÃO
80109	SUPORTE
87156	SUPORTE
87216	PINO
87349	CAIXA DE ACESSÓRIOS
87355	ALÇA
87374	SUPORTE
87497	SUPORTE DA ALÇA (E)
87498	SUPORTE DA ALÇA (D)

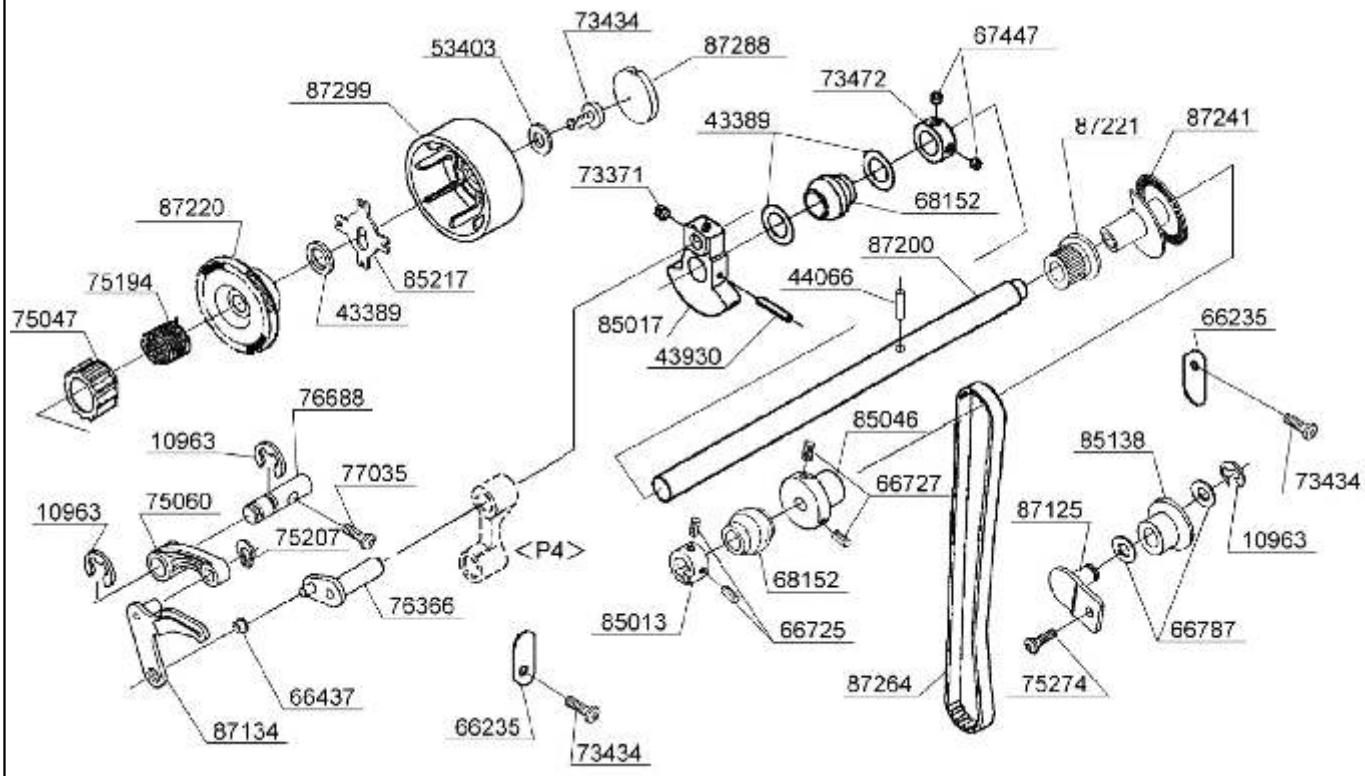

Nº DA PEÇA OU CONJUNTO	DESCRIÇÃO	Nº DA PEÇA OU CONJUNTO	DESCRIÇÃO
10963	ANEL DE RETENÇÃO E6	75274	PARAFUSO PHILLIPS M4
43389	ARRUELA	76366	PINO DE ARTICULAÇÃO
43930	PINO DA MOLA	76688	EIXO
44066	PINO DA MOLA	77035	PARAFUSO PHILLIPS M4
53403	ARRUELA	85013	COLAR POSICIONADOR
66235	PLACA RETENTORA	85017	CONTRA-PESO
66437	BUCHA	85046	COLAR
66725	PARAFUSO M4	85138	ROLETE TENSOR
66727	PARAFUSO M4	85217	RETENTOR
66787	ARRUELA	87125	SUPORTE DA POLIA TENSORA
67447	PARAFUSO M5	87134	ALAVANCA DO ESTICA-FIO
68152	BUCHA ESFÉRICA	87200	EIXO PRINCIPAL
73371	PARAFUSO M6	87220	POLIA DA CORREIA DO MOTOR
73434	PARAFUSO PHILLIPS M4	87221	POLIA SUPERIOR DA CORREIA
73472	COLAR		DE TRANSMISSÃO
75047	ACOPLAMENTO	87241	CODIFICADOR
75060	MANIVELA DA ALAVANCA DO	87264	CORREIA DE TRANSMISSÃO
	ESTICA-FIO	87288	TAMPA DO VOLANTE
75194	MOLA DE TORÇÃO	87299	VOLANTE
75207	GRAMPO-CS		

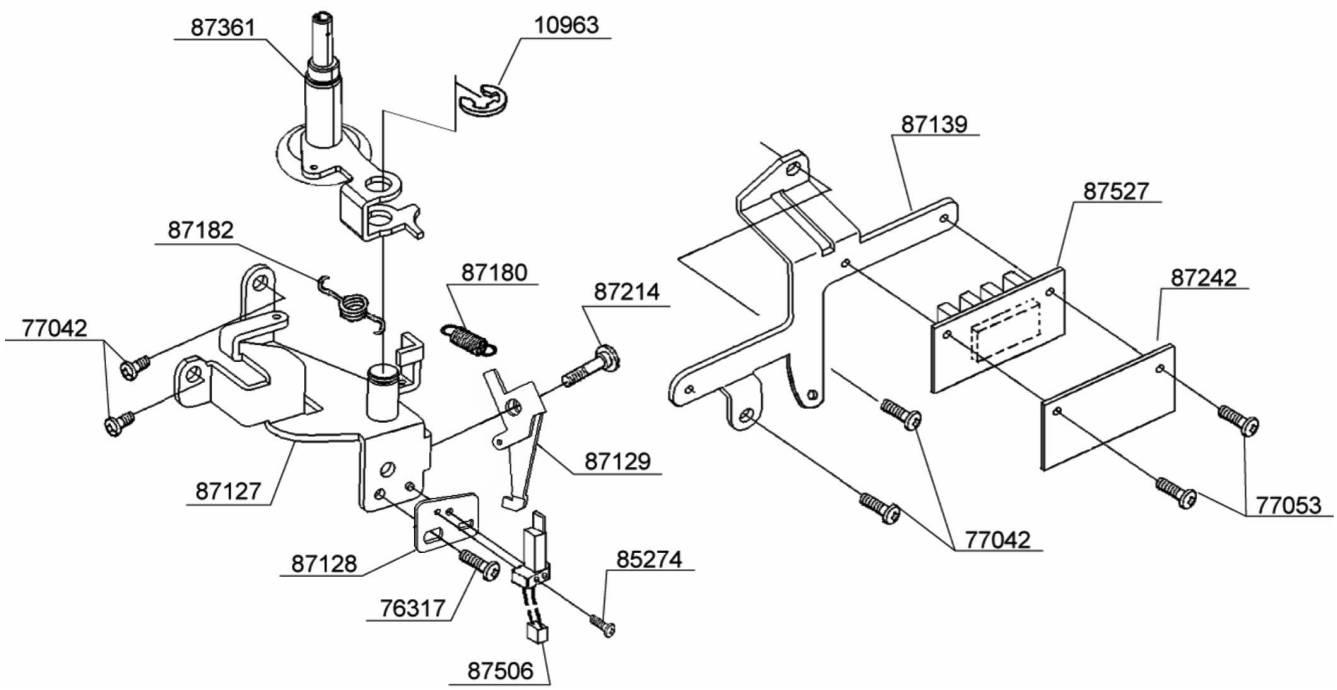

Nº DA PEÇA OU CONJUNTO	DESCRIÇÃO
10963	ARRUELA COM GRAMPO E6
76317	PARAFUSO PHILLIPS M3
77042	PARAFUSO PHILLIPS M4
77053	PARAFUSO PHILLIPS M3
85274	PARAFUSO M2
87127	SUPORTE DO ENCHEDOR DE BOBINA
87128	SUPORTE DE MONTAGEM
87129	RETENTOR
87139	SUPORTE DE MONTAGEM
87169	CONJUNTO DO SUPORTE DO ENCHEDOR DE BOBINA
87180	MOLA EXTENSORA
87182	MOLA DE TORÇÃO
87214	PARAFUSO COM REBAIXO M3
87242	PLACA DE ISOLAMENTO
87361	CONJUNTO DO ENCHEDOR DE BOBINA
87506	CHICOTE DO INTERRUPTOR
87527	PLACA DE CIRCUITOS DO FOTO-SENSOR DO CODIFICADOR
87749	PARAFUSO M3

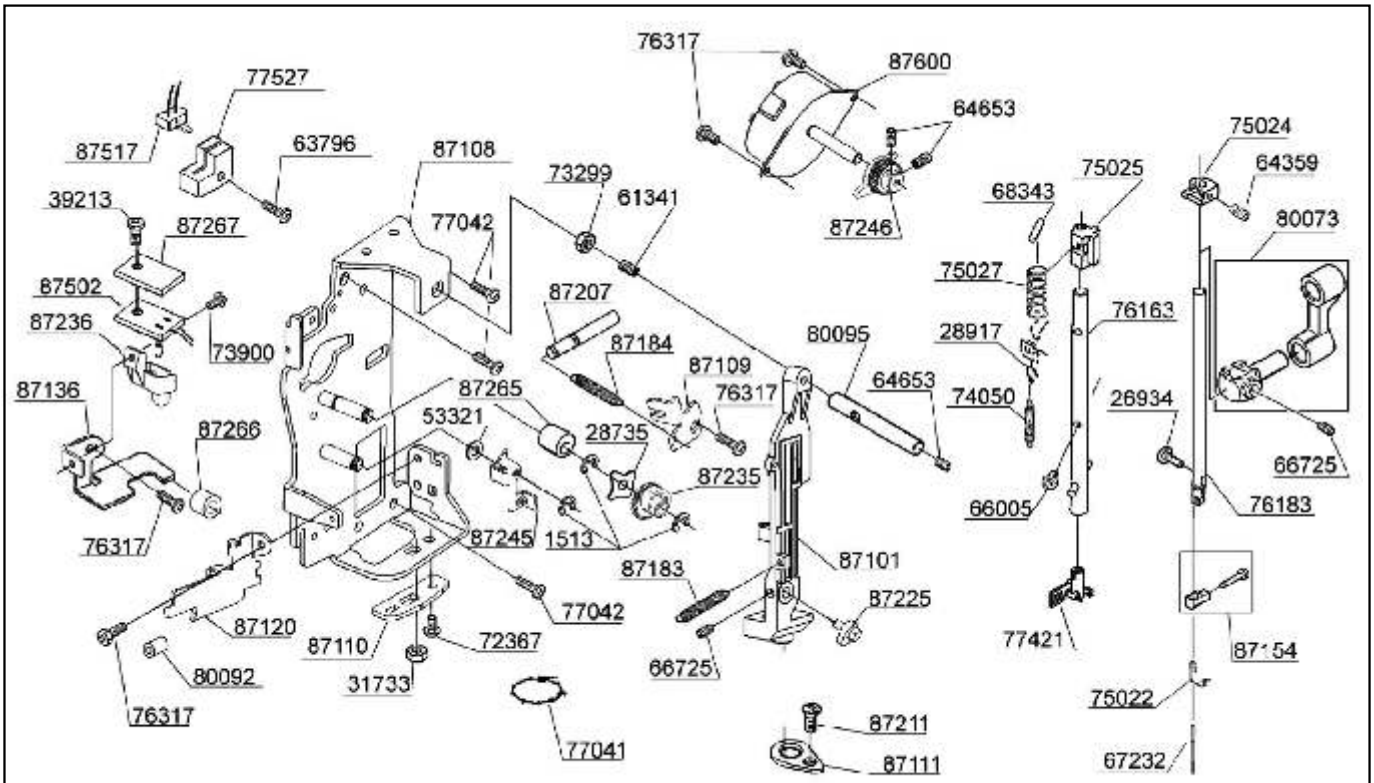

Nº DA PEÇA OU CONJUNTO	DESCRIÇÃO	Nº DA PEÇA OU CONJUNTO	DESCRIÇÃO
1513	ANEL DE RETENÇÃO E4	80073	CONJUNTO DA MANIVELA DA BARRA DE AGULHA
26934	PARAFUSO #8	80092	TUBO DE VINIL
28735	ARRUELA ONDULADA	80095	PINO RETO
28917	MOSQUETÃO	87101	SUPORTE DA BARRA DE AGULHA
31733	PORCA M3	87108	SUPORTE DA BARRA DE AGULHA
39213	PARAFUSO M3	87109	PLACA RETENTORA
53321	ARRUELA	87110	PLACA DE AJUSTE DA BARRA DE AGULHA
61341	PARAFUSO M4	87111	SUPORTE VIBRATÓRIO DA BARRA DE AGULHA
63796	PARAFUSO M3	87120	PLACA GUIA- LINHA
64359	PARAFUSO M4	87136	LIMITADOR ESQUERDO-DIREITO
64653	PARAFUSO M3	87154	CONJ. DO PRENDEDOR DA AGULHA
66005	PARAFUSO PHILLIPS M2	87183	MOLA
66725	PARAFUSO M4	87184	MOLA
67232	AGULHA	87207	PINO RETO
68343	PINO	87235	CAME DO ZIGUEZAGUE COM ENGRENAGEM
72367	PARAFUSO CP M4	87236	TAMPA DA LÂMPADA DO LED
73299	PORCA DE TORÇÃO M4	87245	SONORIZADOR DO ZIGUEZAGUE
73900	PARAFUSO PHILLIPS M3	87246	PINHÃO DIFERENCIAL
74050	MOLA EXTENSORA	87265	ESPAÇADOR
75022	GUIA-FIO	87266	TUBO
75024	LIMITADOR	87211	PARAFUSO M3
75025	BLOCO-GUIA	87225	CAME EXCÊNTRICO
75027	MOLA COMPRESSORA	87267	PLACA DE ISOLAMENTO
76163	CONJUNTO DO EIXO DO PASSADOR DE LINHA	87502	PLACA DE CIRCUITOS DA LÂMPADA DO LED
76183	BARRA DE AGULHA	87517	CHICOTE DO INTERRUPTOR PARA ZIGUEZAGUE
76317	PARAFUSO PHILLIPS M3	87600	MOTOR DE PASSO
77041	FIXADOR DA UNIDADE		
77042	PARAFUSO PHILLIPS M4		
77421	CONJUNTO DO PASADOR DE LINHA		
77527	TAMPA DO SENSOR		

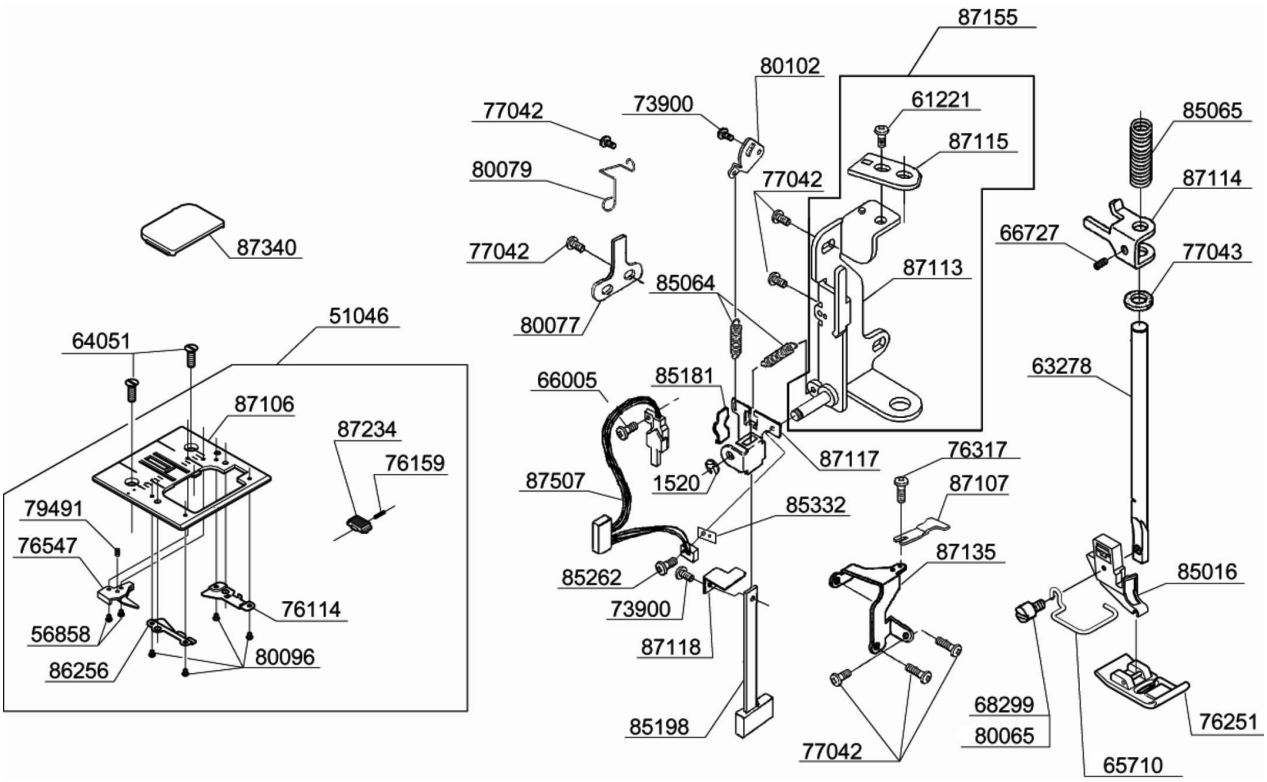

Nº DA PEÇA OU CONJUNTO	DESCRIÇÃO	Nº DA PEÇA OU CONJUNTO	DESCRIÇÃO
1520	ANEL DE RETENÇÃO E3	85064	MOLA EXTENSORA
51046	CONJUNTO DA PLACA DE	85065	MOLA DE COMPRESSÃO
	AGULHA	85181	MOLA DE LÂMINA
56858	PARAFUSO PHILLIPS M2	85198	PLACA BH (A)
63278	BARRA DE PRESSÃO	85262	PARAFUSO M2
64051	PARAFUSO M4	85332	ESPAÇADOR
66005	PARAFUSO PHILLIPS M2	86256	GUIA DA TAMPA (E)
66727	PARAFUSO M4	87106	PLACA DE AGULHA
68299	PARAFUSO #7 PARA HASTE	87107	LIMITADOR DO
73900	PARAFUSO PHILLIPS M3		COMPARTIMENTO DA BOBINA
76114	GUIA DA TAMPA (D)	87113	SUPORTE DA BARRA DE
76159	ALAVANCA DE COMPRESSÃO		PRESSÃO
76251	PÉ-CALCADOR DO ZIGUEZAGUE	87114	GUIA DA BARRA DE PRESSÃO
76317	PARAFUSO PHILLIPS M3	87115	PLACA DE APOIO DE PRESSÃO
76547	PLACA DE CONTROLE DE LINHA	87117	PLACA BH B
77042	PARAFUSO PHILLIPS M4	87118	PLACA BH C
77043	FELTRO	87135	SUPORTE
79491	PARAFUSO	87155	CONJUNTO DO SUPORTE DA
80079	GUIA DO CORDÃO		BARRA DE PRESSÃO
80093	PARAFUSO PHILLIPS M2	87234	ALAVANCA LIBERADORA
80102	PLACA DE CONTROLE	87340	PLACA DA TAMPA DA AGULHA
85016	PRENDEDOR DO PÉ-CALCADOR	87507	CHICOTE DO INTERRUPTOR BH

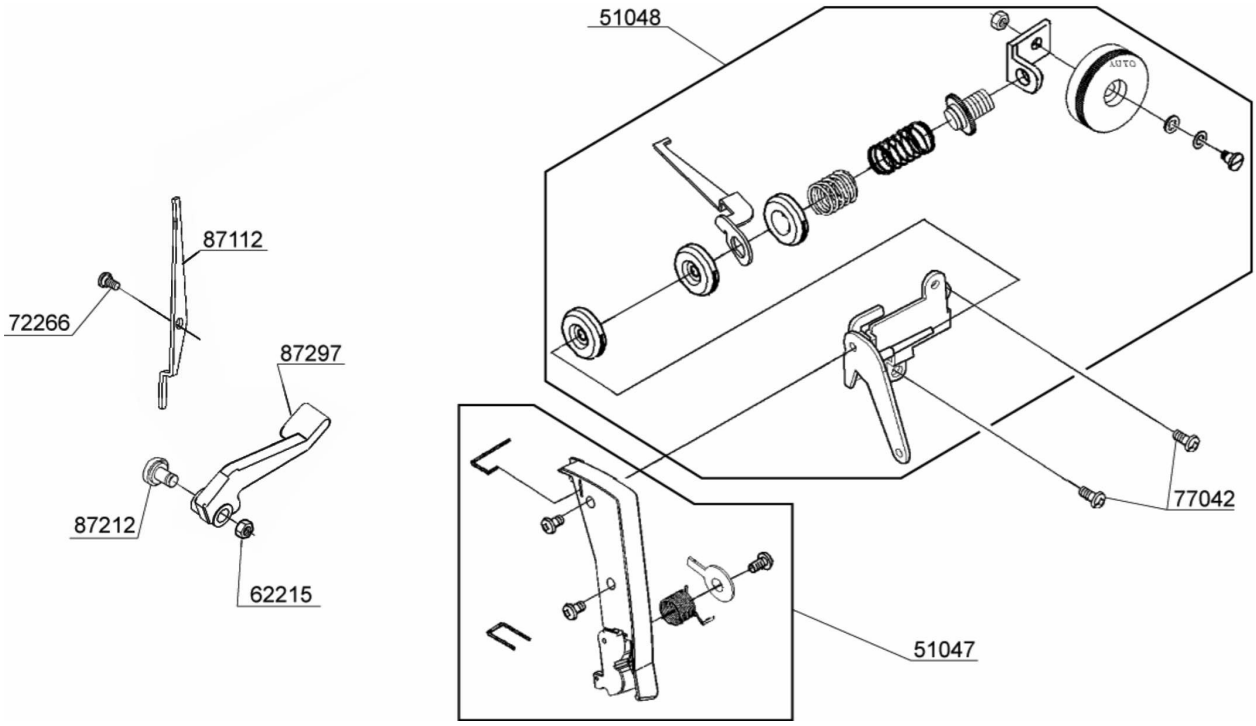

Nº DA PEÇA OU CONJUNTO	DESCRIÇÃO
51047	CONJUNTO DA PLACA DO GUIA-FIO
51048	CONJUNTO TENSOR
62215	PORCA DE TORÇÃO M4
72266	PARAFUSO PRISIONEIRO M4
77042	PARAFUSO PHILLIPS M4
87112	ALAVANCA LIBERADORA DA TENSÃO
87212	PARAFUSO M4
87297	ALAVANCA DA BARRA DE PRESSÃO

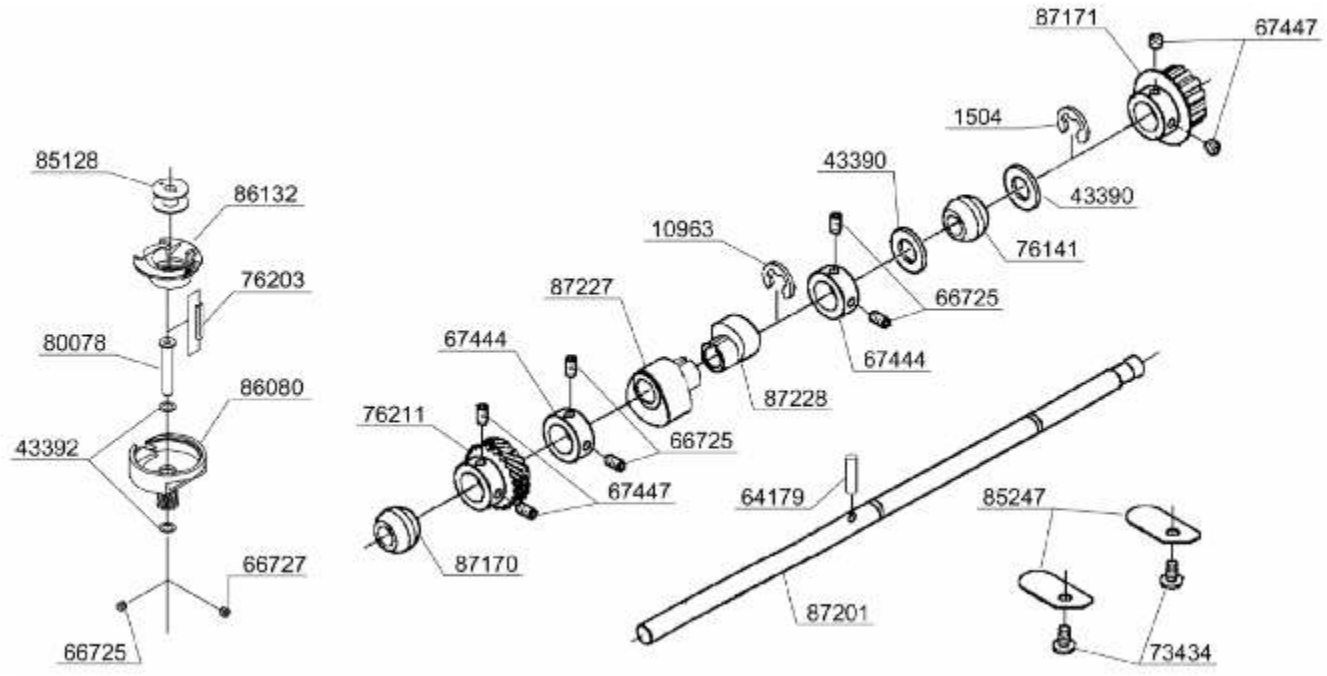

Nº DA PEÇA OU CONJUNTO	DESCRIÇÃO	Nº DA PEÇA OU CONJUNTO	DESCRIÇÃO
10963	ARRUELA COM GRAMPO E6	76211	ENGRENAGEM CÔNICA
43390	ARRUELA DE EMPUXO	80078	EIXO DA LANÇADEIRA
43392	ARRUELA DE EMPUXO	85128	BOBINA
64179	PINO DA MOLA	85247	PLACA RETENTORA
66725	PARAFUSO M4	86080	LANÇADEIRA
66727	PARAFUSO M4	86132	CAIXA DA BOBINA
67444	COLAR	87170	BUCHA ESFÉRICA DIANTEIRA
67447	PARAFUSO M5	87171	ENGRENAGEM DA CORREIA DE
73434	PARAFUSO PHILLIPS M4		TRANSMISSÃO (INFERIOR)
76141	BUCHA ESFÉRICA	87201	EIXO RETO INFERIOR
76203	PAVIO PARA LUBRIFICAÇÃO	87227	CAME LEVANTADOR
		87228	CAME DE ALIMENTAÇÃO

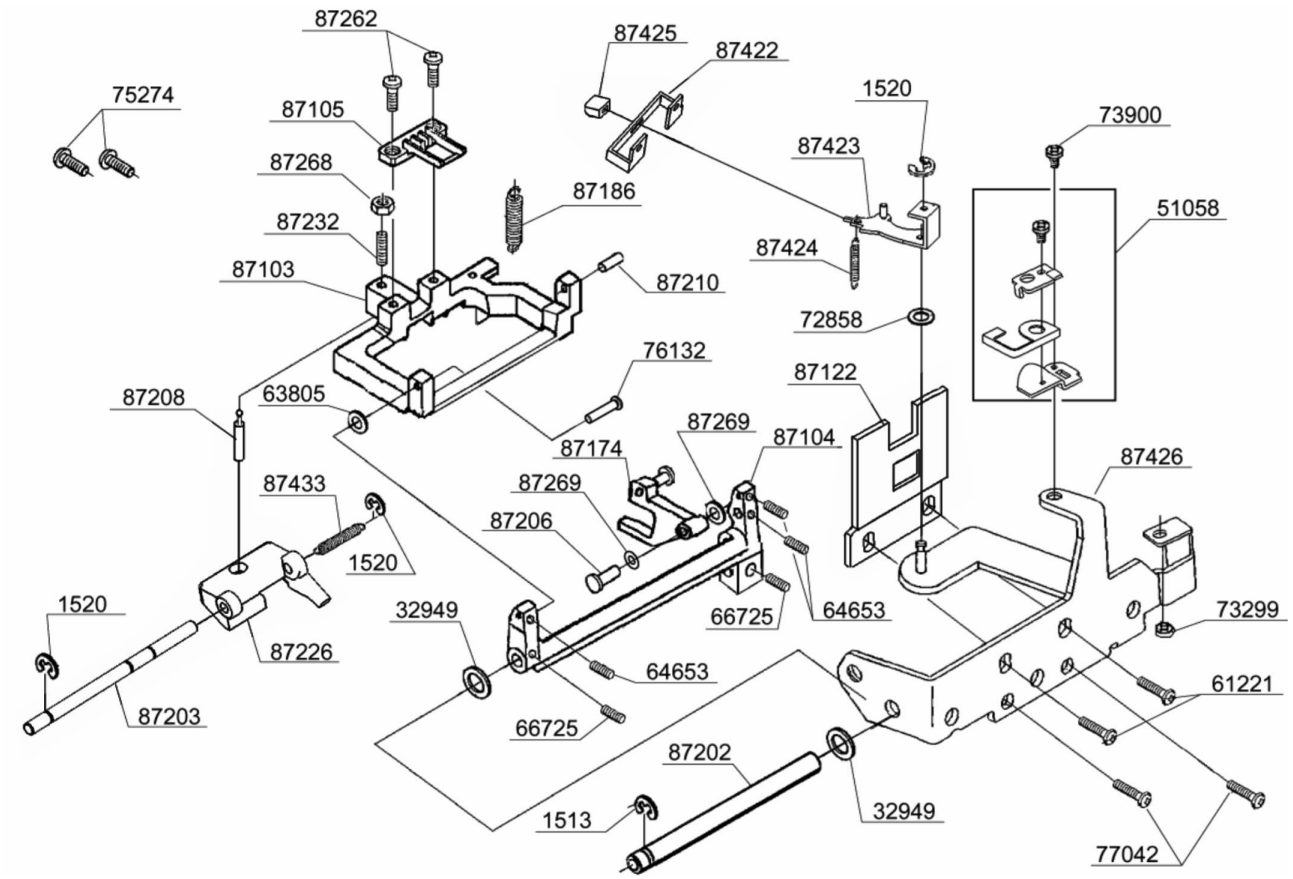

Nº DA PEÇA OU CONJUNTO	DESCRIÇÃO	Nº DA PEÇA OU CONJUNTO	DESCRIÇÃO
1513	ANEL DE RETENÇÃO E4	87186	MOLA DE TORÇÃO
1520	ANEL DE RETENÇÃO E3	87202	EIXO DO SUPORTE DO RETENTOR
32949	ARRUELA	87203	EIXO DO ALIMENTADOR VERTICAL
51058	CONJUNTO RETENTOR	87206	PINO
61221	PARAFUSO PHILLIPS M4	87208	PINO ESFÉRICO COM CABEÇA
63805	ARRUELA	87210	PINO
64653	PARAFUSO M3	87226	BLOCO ALIMENTADOR VERTICAL
66725	PARAFUSO M4	87232	PARAFUSO PRISIONEIRO M6
72858	ARRUELA	87262	PARAFUSO CP M3
73299	PORCA DE TORÇÃO M4	87268	PORCA M6
73900	PARAFUSO PHILLIPS M3	87269	ARRUELA
75274	PARAFUSO PHILLIPS M4	87422	GUIA DO LEVANTADOR DOS DENTES
76132	EIXO DA BASE DOS DENTES		
77042	PARAFUSO PHILLIPS M4	87423	ALAVANCA LEVANTADORA DE DENTES
85252	ARRUELA		
87103	BASE DOS DENTES IMPELENTES	87424	MOLA DE TORÇÃO
87104	SUPORTE DA BASE DOS DENTES IMPELENTES	87425	BOTÃO DO LEVANTADOR DOS DENTES
87105	DENTES IMPELENTES	87426	SUPORTE RETENTOR
87122	PLACA DE APOIO	87433	MOLA DE TORÇÃO
87174	MANIVELA BIFURCADA		

MODELO DE FÁBRICA	SÉRIE Nº
	0××××××

PRIMEIRO DÍGITO

Os códigos marcador com (*) são para as máquinas com número de série iniciados com “0”.

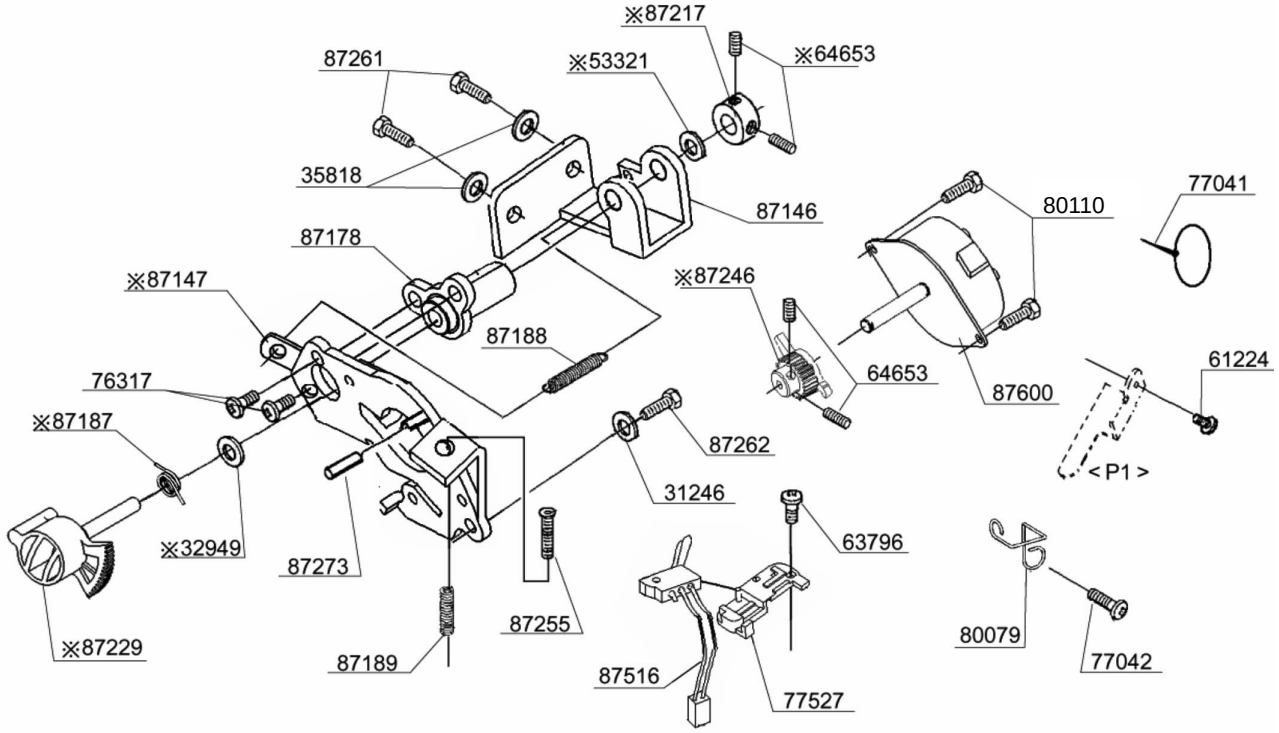

Nº DA PEÇA OU CONJUNTO	DESCRIÇÃO	Nº DA PEÇA OU CONJUNTO	DESCRIÇÃO
31246	ARRUELA	87189	MOLA DE COMPRESSÃO
53321	ARRUELA	87261	PARAFUSO CP
63796	PARAFUSO M3	87262	PARAFUSO CP M3
63805	ARRUELA	87266	PINO
64653	PARAFUSO M3	87516	CHICOTE DO INTERRUPTOR
76317	PARAFUSO PHILLIPS M3	87600	MOTOR DE PASSO
77041	FIXADOR DA UNIDADE	87668	PARAFUSO M4
77527	TAMPA DO SENSOR	*32949	ARRUELA
80110	PARAFUSO PHILLIPS M3	*80113	MOLA DE TORÇÃO
87146	SUPORTE	*87147	SUPORTE DO MOTOR
87178	BUCHA METÁLICA DO EIXO	*87217	COLAR
	REGULADOR DE ALIMENTAÇÃO	*87229	REGULADOR DA ALIMENTAÇÃO
87188	MOLA EXTENSORA	*87246	PINHÃO DIFERENCIAL

MODELO DE FÁBRICA	SÉRIE Nº
	1xxxxxx

PRIMEIRO DÍGITO

Os códigos marcador com (*) são para as máquinas com número de série iniciados com “1”.

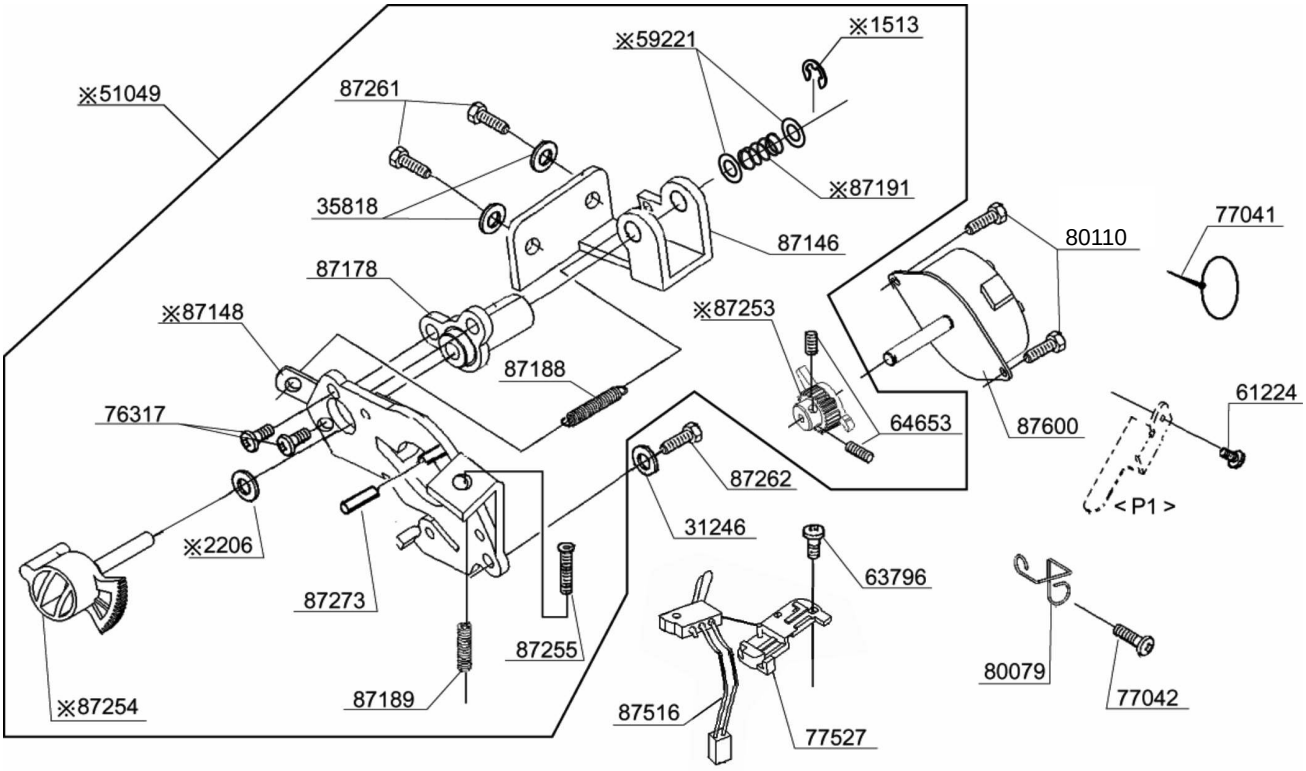

Nº DA PEÇA OU CONJUNTO	DESCRIÇÃO	Nº DA PEÇA OU CONJUNTO	DESCRIÇÃO
31246	ARRUELA	87273	PINO
63796	PARAFUSO M3	87516	CHICOTE DO INTERRUPTOR
63805	ARRUELA	87600	MOTOR DE PASSO
64653	PARAFUSO M3	87668	PARAFUSO SEXTAVADO M4
77041	FIXADOR DA UNIDADE	*1513	ANEL DE RETENÇÃO E4
77527	TAMPA DO SENSOR	*51049	CONJUNTO DO REGULADOR
80110	PARAFUSO PHILLIPS M3		DA ALIMENTAÇÃO
80123	PARAFUSO PHILLIPS M3	*59221	ARRUELA
87146	SUPORTE	*87148	SUPORTE DO MOTOR
87178	BUCHA METÁLICA DO EIXO	*87191	MOLA DE COMPRESSÃO
	REGULADOR DE ALIMENTAÇÃO	*87253	PINHÃO DIFERENCIAL
87188	MOLA EXTENSORA	*87254	REGULADOR DA ALIMENTAÇÃO
87189	MOLA DE COMPRESSÃO	*87258	COLAR
87261	PARAFUSO CP	*87274	ARRUELA
87262	PARAFUSO CP M3		

120V

MODELO DE FÁBRICA	SÉRIE Nº
	0××××××

PRIMEIRO DÍGITO

Os códigos marcador com (*) são para as máquinas com número de série iniciados com “0”.

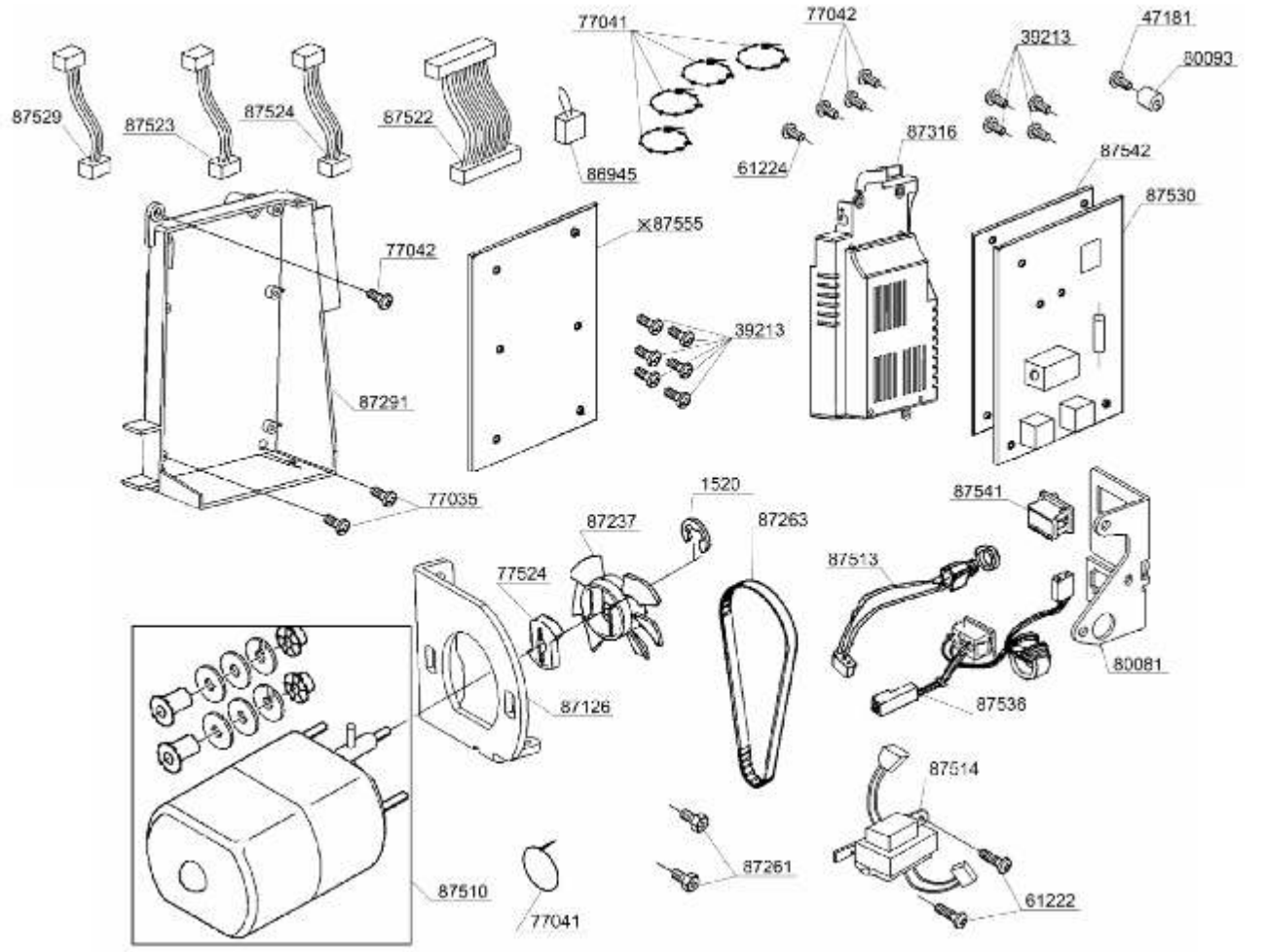

Nº DA PEÇA OU CONJUNTO	DESCRIÇÃO	Nº DA PEÇA OU CONJUNTO	DESCRIÇÃO
1520	ANEL DE RETENÇÃO E3	87316	CAIXA DA PLACA DE CIRCUITOS AC
39213	PARAFUSO M3	87510	MOTOR PRINCIPAL
61222	PARAFUSO PHILLIPS M4	87513	CHICOTE DO CONECTOR DE PINOS
61224	PARAFUSO PHILLIPS M4	87514	TRANSFORMADOR
77035	PARAFUSO PHILLIPS M4	87522	CHICOTE 13P
77041	FIXADOR DA UNIDADE	87523	CHICOTE 4P
77042	PARAFUSO PHILLIPS M4	87524	CHICOTE 5P
77614	ACOPLAMENTO DE ENGRENAGEM	87529	CHICOTE 4P
86945	CHICOTE DO JUMPER	87530	PLACA DE CIRCUITOS
80081	SUPORTE DO INTERRUPTOR	87536	CHICOTE DE ENTRADA
87126	SUPORTE DO MOTOR PRINCIPAL	87541	INTERRUPTOR
87237	VENTOINHA DO MOTOR	87542	PLACA DE ISOLAMENTO
87261	PARAFUSO CP	87555	PLACA DE CIRCUITOS DA CPU
87263	CORREIA MOTRIZ		
87291	CAIXA DA PLACA DE CIRCUITOS DA CPU		

120V

MODELO DE FÁBRICA	SÉRIE Nº
	1××××××

PRIMEIRO DÍGITO

Os códigos marcador com (*) são para as máquinas com número de série iniciados com “1”.

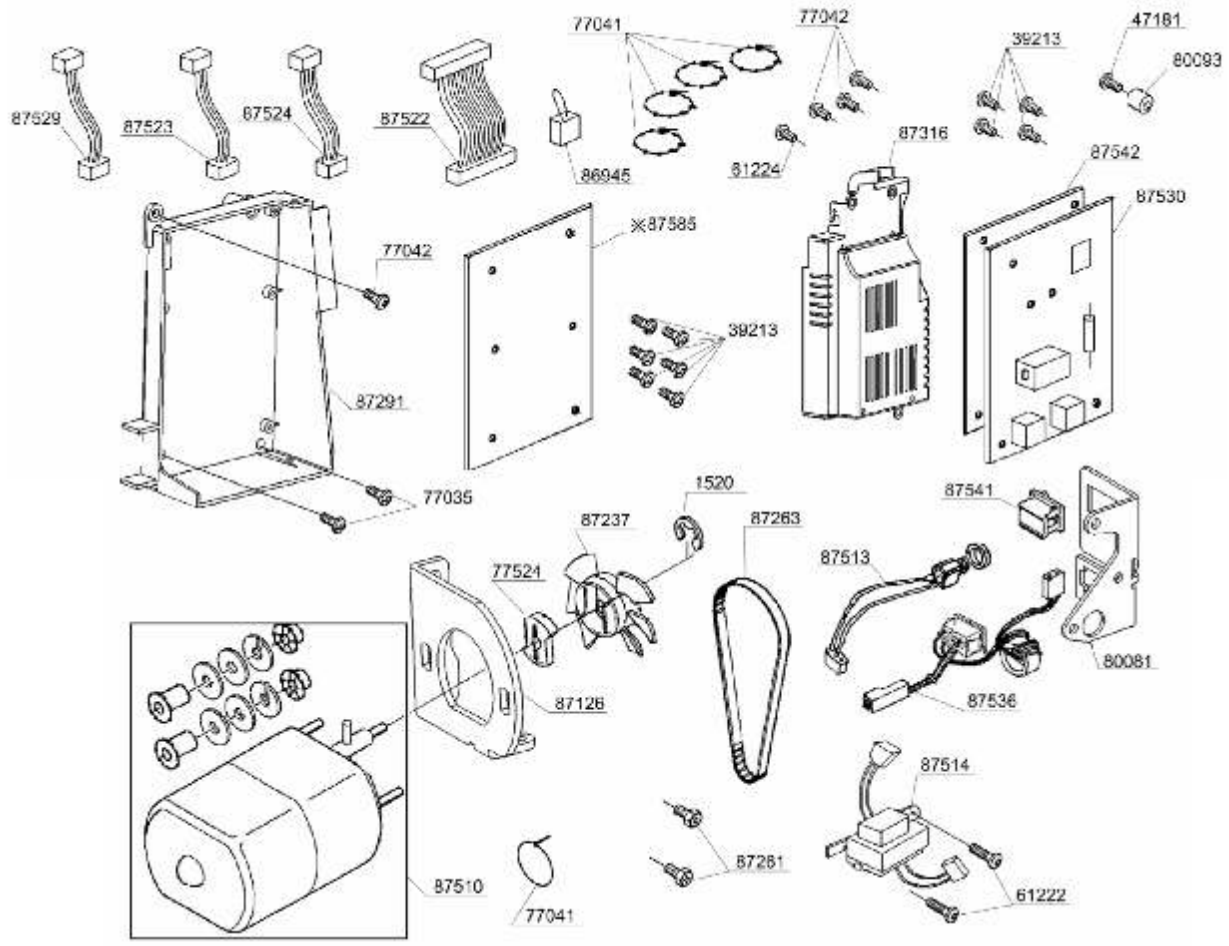

Nº DA PEÇA OU CONJUNTO	DESCRIÇÃO	Nº DA PEÇA OU CONJUNTO	DESCRIÇÃO
1520	ANEL DE RETENÇÃO E3	87291	CAIXA DA PLACA DE CIRCUITOS DA CPU
39213	PARAFUSO M3	87316	CAIXA DA PLACA DE CIRCUITOS
61222	PARAFUSO PHILLIPS M4	87510	MOTOR PRINCIPAL
61224	PARAFUSO PHILLIPS M4	87513	CHICOTE DO CONECTOR DE PINOS
77035	PARAFUSO PHILLIPS M4	87514	TRANSFORMADOR
77041	FIXADOR DA UNIDADE	87522	CHICOTE 13P
77042	PARAFUSO PHILLIPS M4	87523	CHICOTE 4P
77614	ACOPLAMENTO DE ENGRENAGEM	87524	CHICOTE 5P
80081	SUPORTE DO INTERRUPTOR	87529	CHICOTE 4P
86945	CHICOTE DO JUMPER	87530	PLACA DE CIRCUITOS
87126	SUPORTE PRINCIPAL DO MOTOR	87536	CHICOTE DE ENTRADA
87237	VENTOINHA DO MOTOR	87541	INTERRUPTOR
87261	PARAFUSO CP	87542	PLACA DE ISOLAMENTO
87263	CORREIA MOTRIZ	87585	PLACA DE CIRCUITOS DA CPU

230V

MODELO DE FÁBRICA	SÉRIE Nº
	0××××××

PRIMEIRO DÍGITO

Os códigos marcador com (*) são para as máquinas com número de série iniciados com “0”.

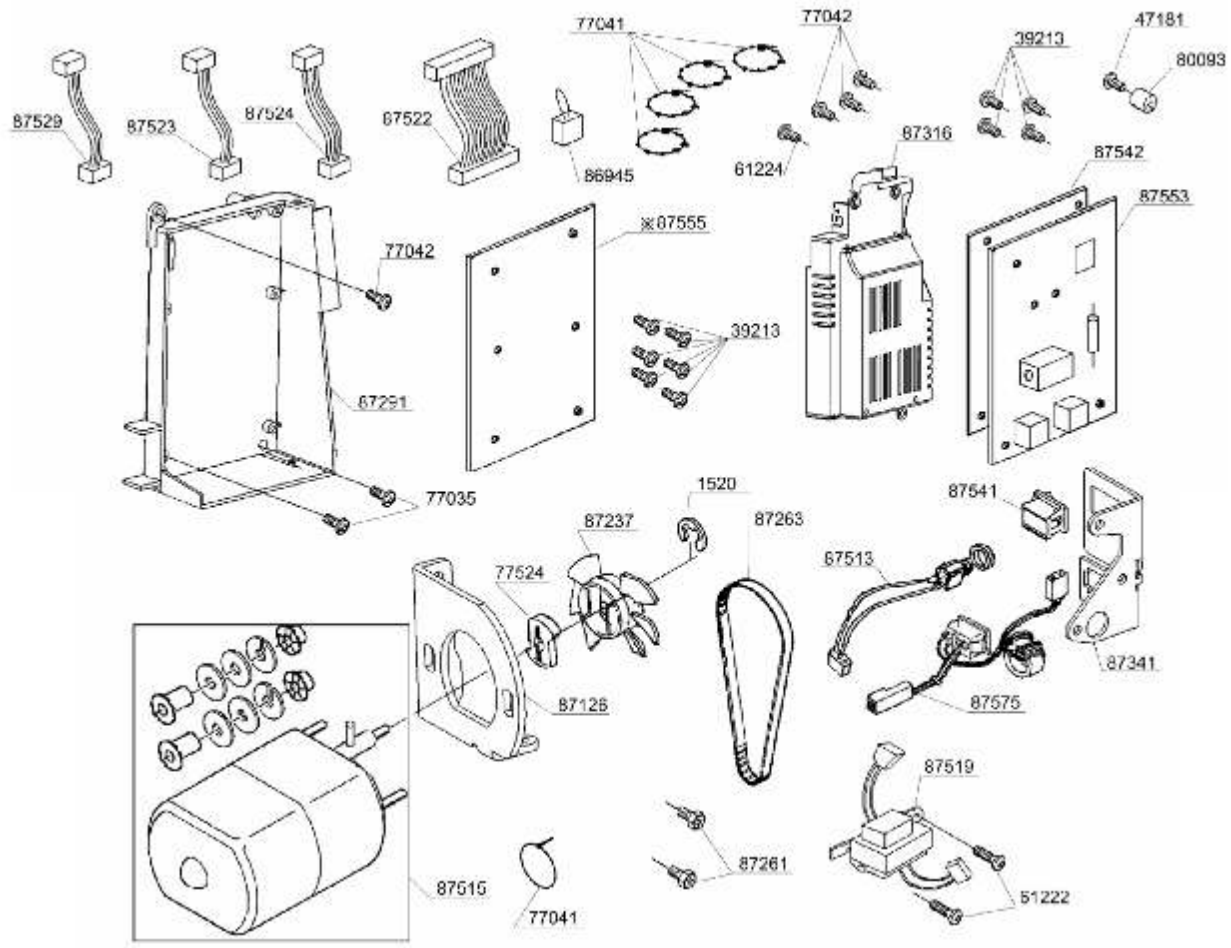

Nº DA PEÇA OU CONJUNTO	DESCRIÇÃO	Nº DA PEÇA OU CONJUNTO	DESCRIÇÃO
1520	ANEL DE RETENÇÃO E3	87316	CAIXA DA PLACA DE CIRCUITOS
39213	PARAFUSO M3	87341	SUPORTE DO INTERRUPTOR
61222	PARAFUSO PHILLIPS M4	87513	CHICOTE DO CONECTOR DE PINOS
61224	PARAFUSO PHILLIPS M4		
77035	PARAFUSO PHILLIPS M4	87515	MOTOR PRINCIPAL
77041	FIXADOR DA UNIDADE	87519	TRANSFORMADOR
77042	PARAFUSO PHILLIPS M4	87522	CHICOTE 13P
77614	ACOPLAMENTO DE ENGRENAGEM	87523	CHICOTE 4P
		87524	CHICOTE 5P
86945	CHICOTE DO JUMPER	87529	CHICOTE 4P
87126	SUPORTE PRINCIPAL DO MOTOR	87541	INTERRUPTOR
		87542	PLACA DE ISOLAMENTO
87237	VENTOINHA DO MOTOR	87549	TRANSFORMADOR (MALASIA)
87261	PARAFUSO CP	87553	PLACA DE CIRCUITOS
87263	CORREIA MOTRIZ	87575	CHICOTE DE ENTRADA
87291	CAIXA DA PLACA DE CIRCUITOS DA CPU	87596	MOTOR PRINCIPAL (MALASIA)
		*87555	PLACA DE CIRCUITOS DA CPU

230V

MODELO DE FÁBRICA	SÉRIE Nº
	1Q××××××

PRIMEIRO DÍGITO

Os códigos marcador com (*) são para as máquinas com número de série iniciados com “1”.

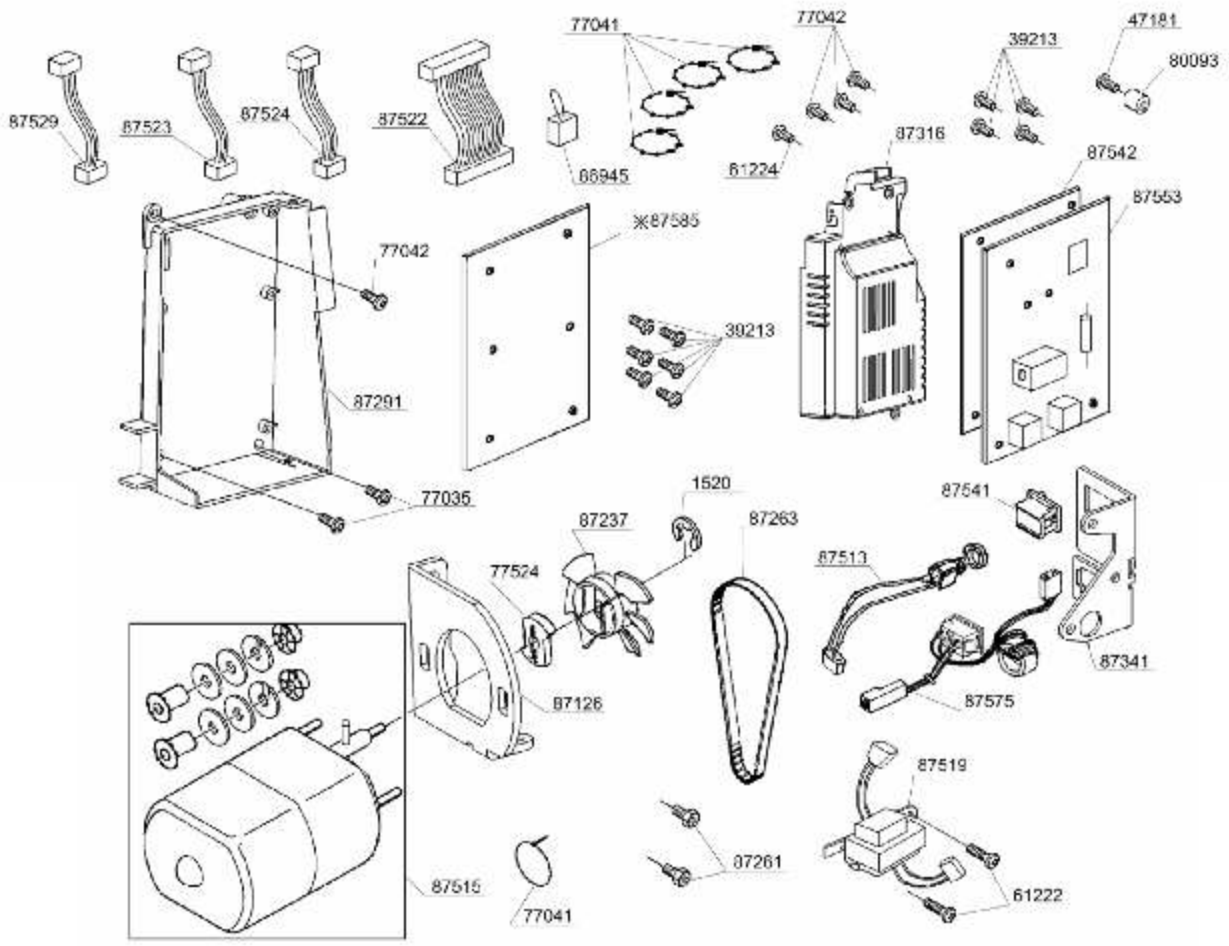

Nº DA PEÇA OU CONJUNTO	DESCRIÇÃO	Nº DA PEÇA OU CONJUNTO	DESCRIÇÃO
1520	ANEL DE RETENÇÃO E3	87316	CAIXA DA PLACA DE CIRCUITOS
39213	PARAFUSO M3	87341	SUPORTE DO INTERRUPTOR
61222	PARAFUSO PHILLIPS M4	87513	CHICOTE DO CONECTOR DE PINOS
61224	PARAFUSO PHILLIPS M4		
77035	PARAFUSO PHILLIPS M4	87515	MOTOR PRINCIPAL
77041	FIXADOR DA UNIDADE	87519	TRANSFORMADOR
77042	PARAFUSO PHILLIPS M4	87522	CHICOTE 13P
77614	ACOPLAMENTO DE ENGRENAGEM	87523	CHICOTE 4P
		87524	CHICOTE 5P
86945	CHICOTE DO JUMPER	87529	CHICOTE 4P
87126	SUPORTE PRINCIPAL DO MOTOR	87541	INTERRUPTOR
		87542	PLACA DE ISOLAMENTO
87237	VENTOINHA DO MOTOR	87549	TRANSFORMADOR (MALASIA)
87261	PARAFUSO CP	87553	PLACA DE CIRCUITOS
87263	CORREIA MOTRIZ	87575	CHICOTE DE ENTRADA
87291	CAIXA DA PLACA DE CIRCUITOS DA CPU	87596	MOTOR PRINCIPAL (MALASIA)
		*87585	PLACA DE CIRCUITOS DA CPU

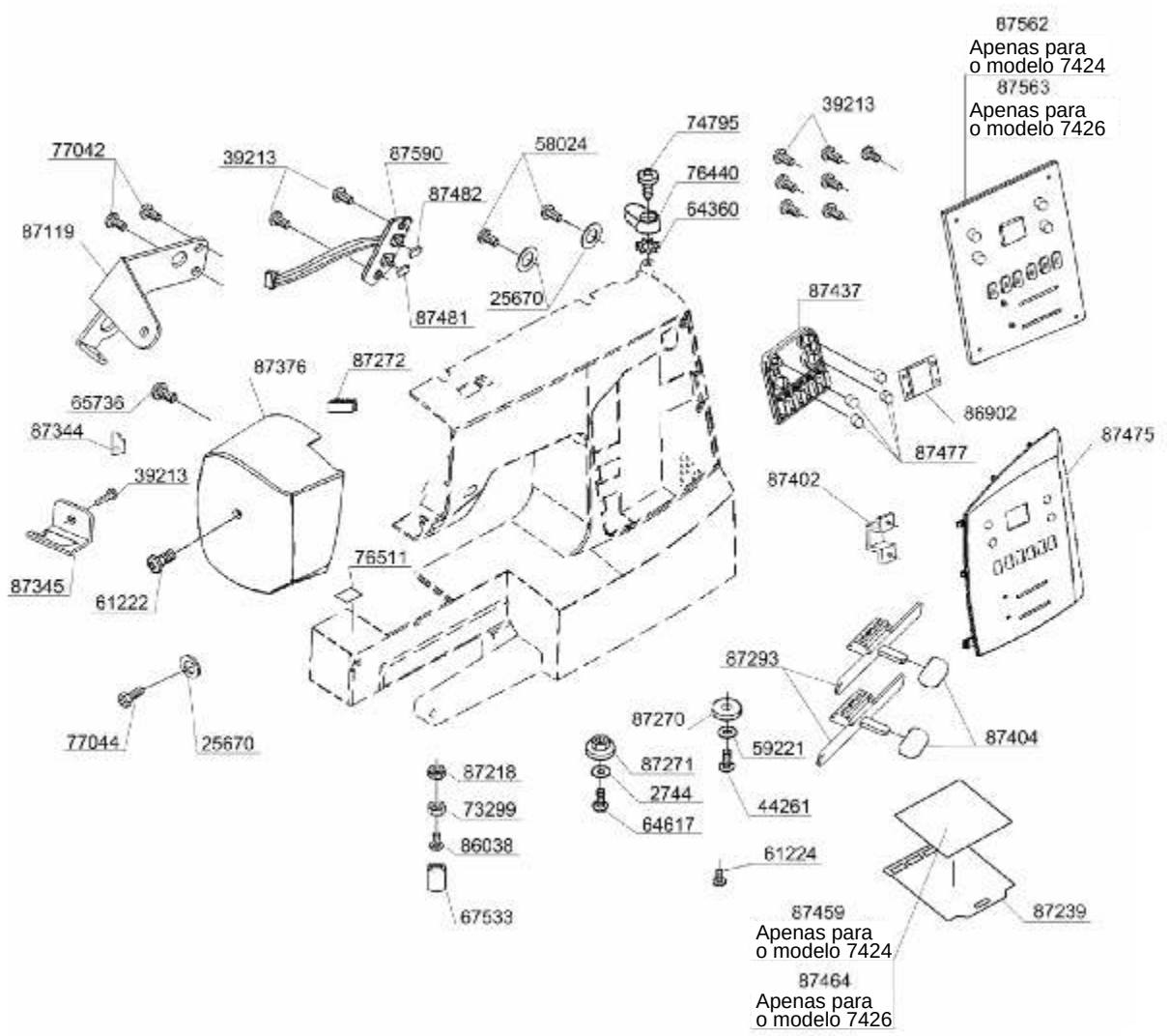

Nº DA PEÇA OU CONJUNTO	DESCRIÇÃO	Nº DA PEÇA OU CONJUNTO	DESCRIÇÃO
2744	ARRUELA	87218	PORCA
25670	ARRUELA	87239	TABELA DE PONTOS
39213	PARAFUSO M3	87270	PÉ DE BORRACHA
44261	PARAFUSO M4	87271	PÉ DE BORRACHA
58024	PARAFUSO AUTO-ATARRACHANTE	87272	ESCOVA
59221	ARRUELA	87293	ALAVANCA DESLIZANTE
61222	PARAFUSO PHILLIPS M4	87344	LÂMINA
61224	PARAFUSO PHILLIPS M4	87345	FIXADOR DA LÂMINA
64360	ARRUELA DENTADA	87376	TAMPA LATERAL
64617	PARAFUSO AUTO-ROSCANTE	87402	PAINEL DE LEDS
65736	PARAFUSO PHILLIPS M4	87404	BOTÃO
67533	DESCANSO DE BORRACHA	87437	INTERRUPTOR PADRÃO
73299	PORCA DE TORÇÃO M4	87459	VEDAÇÃO PADRÃO (7424)
74795	PARAFUSO AUTO-ROSCANTE	87464	VEDAÇÃO PADRÃO (7426)
76440	TRAVA DO ENCHEDOR DE	87475	PAINEL DE CONTROLE
	BOBINA	87477	BOTÃO
76511	VEDAÇÃO	87481	BOTÃO
77042	PARAFUSO PHILLIPS M4	87482	BOTÃO
77044	PARAFUSO PHILLIPS M3	87562	PLACA DO INTERRUPTOR (7424)
80112	SUPORTE DA TAMPA LATERAL	87563	PLACA DO INTERRUPTOR (7426)
86038	PARAFUSO PRISIONEIRO	87590	CHICOTE DO INTERRUPTOR
86902	JANELA INDICADORA	88103	TAMPA

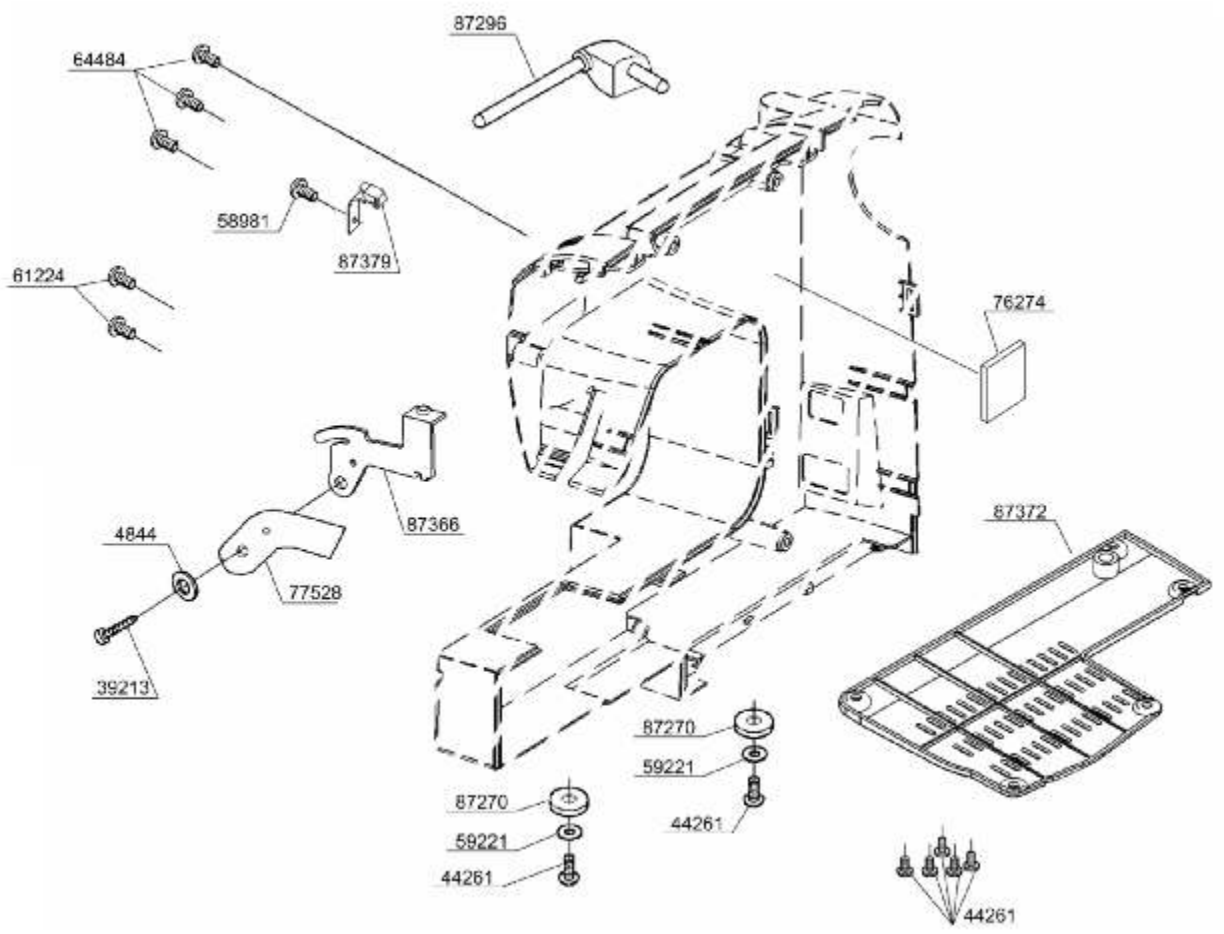

Nº DA PEÇA OU CONJUNTO	DESCRIÇÃO
4844	ARRUELA
39213	PARAFUSO M3
44261	PARAFUSO M4
55894	PARAFUSO AUTO-ATARRACHANTE
58981	PARAFUSO AUTO-ATARRACHANTE
59221	ARRUELA
61224	PARAFUSO PHILLIPS M4
64484	PARAFUSO AUTO-ATARRACHANTE
76274	ESPAÇADOR
77528	PLACA DA MOLA
87270	PÉ DE BORRACHA
87296	CONJUNTO DO PINO PORTA-RETRÓS
87366	PLACA TENSORA
87372	TAMPA INFERIOR
87379	RETENTOR

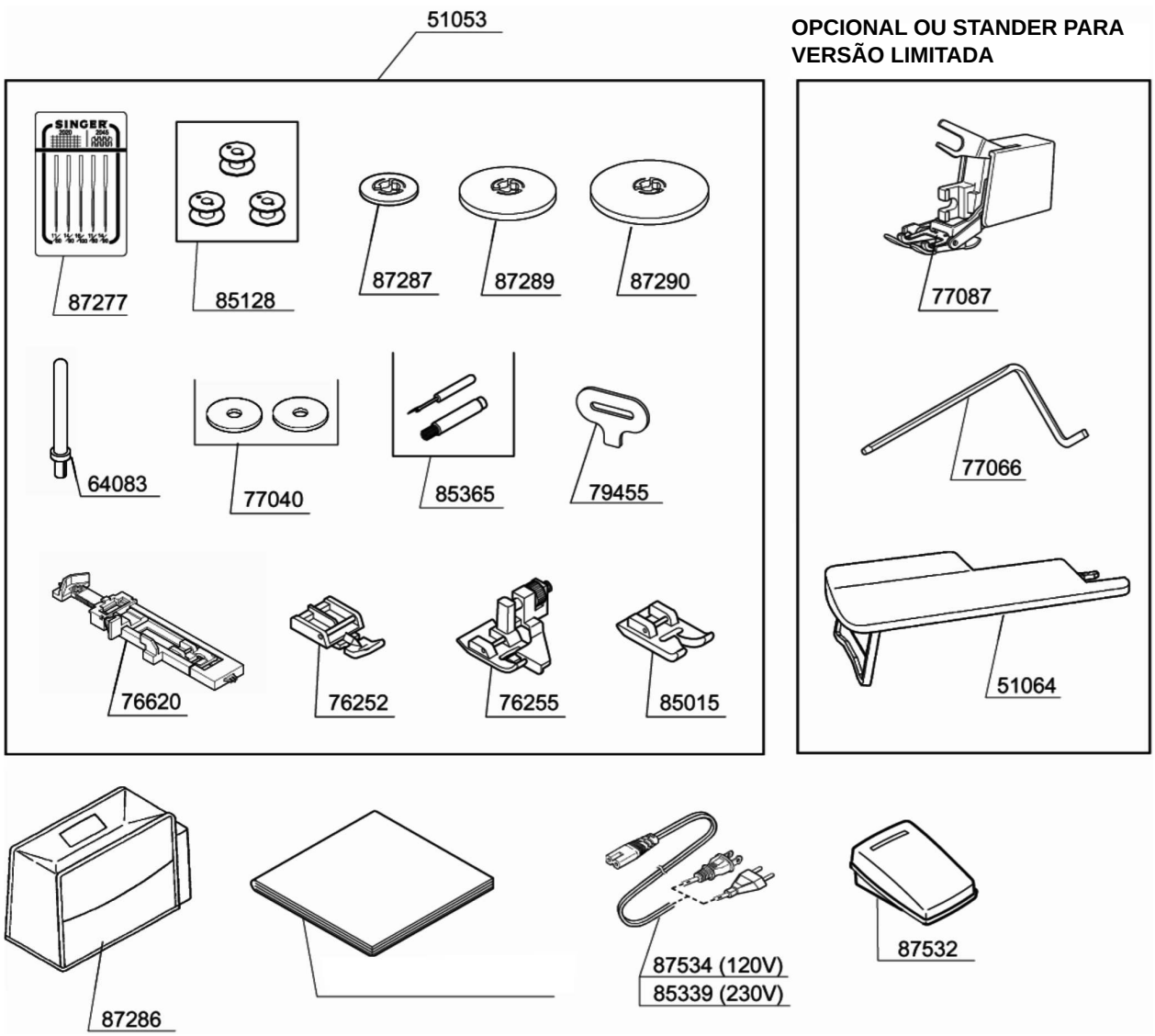

Nº DA PEÇA OU CONJUNTO	DESCRIÇÃO	Nº DA PEÇA OU CONJUNTO	DESCRIÇÃO
51053	CONJUNTO DE ACESSÓRIOS	85015	SAPATILHA PARA ACETINADOS
51064	EXTENSÃO DA BASE COM STYROFOAM+PAPELÃO	85128	BOBINA (3 UNIDADES)
		85365	ESCOVA / ABRIDOR DE CASAS
64083	PINO PORTA-RETRÓS	85339	FIO DE ALIMENTAÇÃO (230V)
76252	SAPATILHA PARA ZÍPER	87277	CONJUNTO DE AGULHAS
76255	SAPATILHA PARA BAÍNHA INVISÍVEL	87286	TAMPA DE VINIL
76620	SAPATILHA PARA CASEADO	87287	TAMPA DO PINO PORTA-RETRÓS (MINI)
77040	DISCO DO PINO PORTA-RETRÓS	87289	TAMPA DO PINO PORTA-RETRÓS (PEQUENA)
77066	GUIA PARA QUILTING		
77087	SAPATILHA PARA ALIMENTAÇÃO SUPERIOR	87290	TAMPA DO PINO PORTA-RETRÓS (GRANDE)
358530001	MANUAL DE INSTRUÇÕES	87532	PEDAL
79455	CHAVE DE FENDA	87534	CABO DE ALIMENTAÇÃO (120V)

SINGER®

P/N XXXXXX