LISTA DE PEÇAS

MODELO
9960

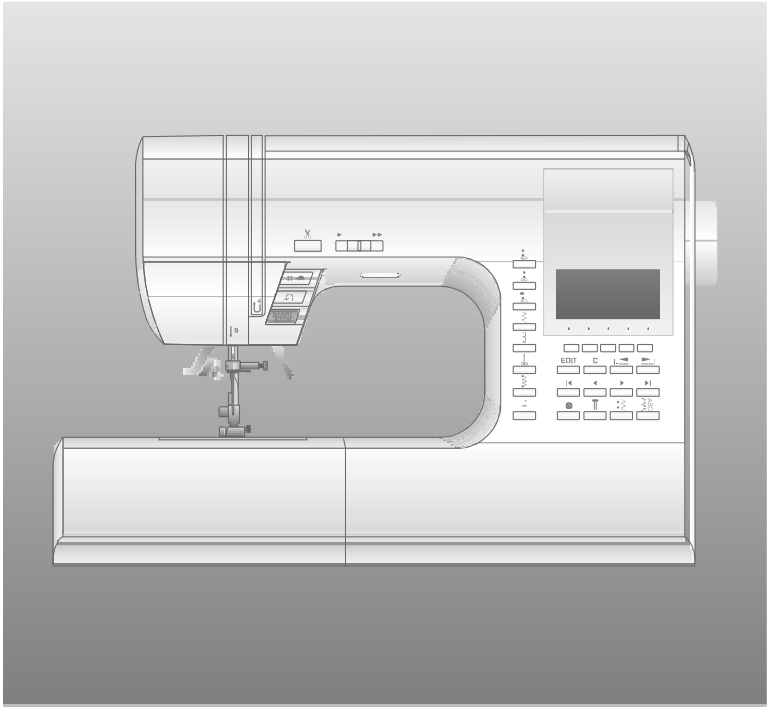

SINGER®

Set.22.11

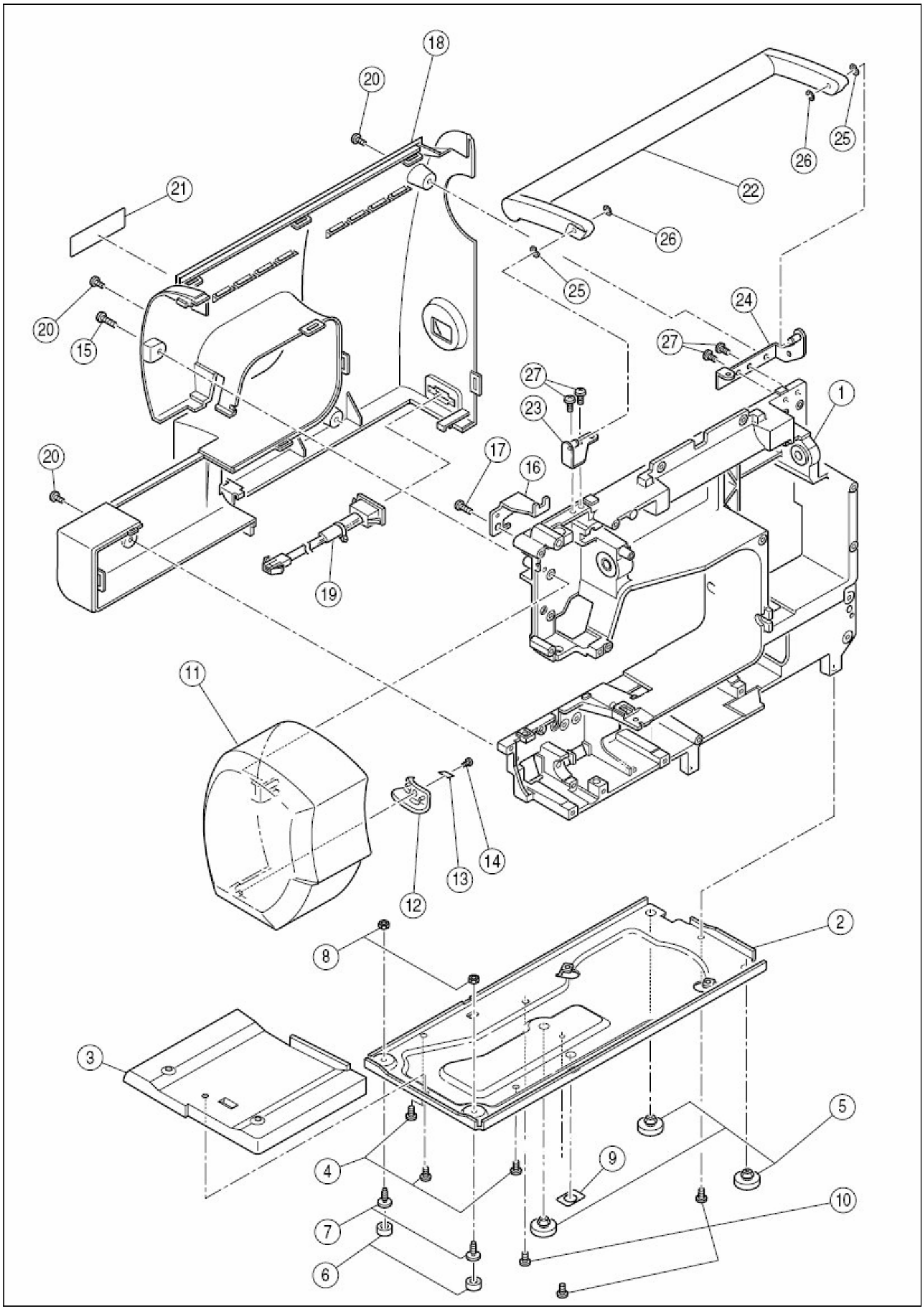
18
20
21
20
15
20
22
26
25
26
25
24
27
27
23
1
17
16
19
11
14
13
12
2
8
3
5
4
9
10
7
6

Ref.	Peça	Descrição
1	HP33855	Estrutura da maquina
#	HP33131-2	Base completa.(peças de.02-09)
2	HP32753	Base
3	HP32754	Tampa da base
4	HP61041	Parafuso
5	HP32755	Pé de borracha (A)
6	HP32756	Pé de borracha (B)
7	HP32757	Parafuso de ajuste do pé de borracha
8	HP91648	Porca de travamento
9	HP33323	Placa indicativa do ajuste do balanceamento do ponto
10	HP31293	Parafuso
#	HP33385-2-B	Tampa lateral completa (peças de11-14)
11	HP33386-2-B	Tampa Lateral
12	HP31966	Suporte do cortador de linha
13	HP31967	Cortador de linha
14	HP31244	Parafuso
15	HP10706	Parafuso
16	HP33515	Chapa estabilizadora da tampa traseira
17	HP12785	Parafuso
#	HP34057	Tampa traseira completa. (peças de.18-19)
18	HP34051	Tampa traseira
19	HP33089	Caixa de terminal montada
20	HP90810	Parafuso
21	HP34058	Plaqueta de dados elétricos
#	HP34056	Alça completa (peças de 22-26)
22	HP33389-B	Alça
23	HP33486	Suporte da alça montado (esquerdo)
24	HP33487	Suporte da alça montado (direito)
25	HP12006	Arruela ondulada
26	HP04993	Anel elástico
27	HP31293	Parafuso

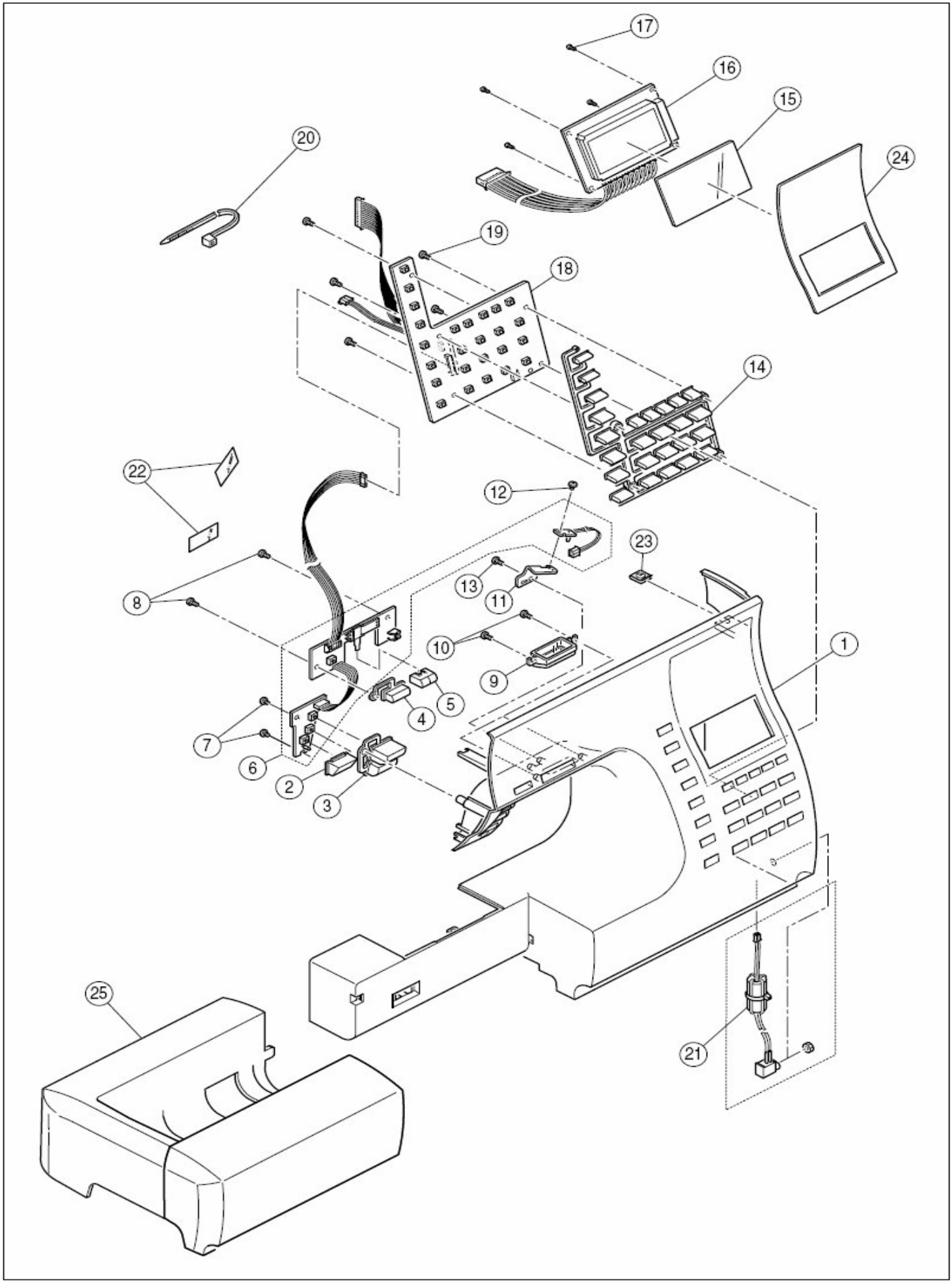
17
16
15
24
20
19
18
14
22
12
23
13
11
8
10
9
1
5
4
7
6
2
3
25
21

Ref.	Peça	Descrição
#	HP34052	Tampa frontal completa (Peças de 01-27)
1	HP33377-2-B	Tampa frontal
2	HP33398-2	Botão Liga/Desliga
3	HP33397-2-B	Botão de reversão/costura lenta
4	HP33403-B	Botão do cortador de linha
5	HP33399-B	Botão de controle da velocidade
6	HP34053	Placa de circuito
7	HP61043	Parafuso
8	HP31244	Parafuso
9	HP33449	Tampa do LED
10	HP31244	Parafuso
11	HP33450	Suporte do LED
12	HP11697	Parafuso
13	HP31244	Parafuso
14	HP33396	Botões de seleção
15	HP33032	Tampa do visor
16	HP33117	LCD montado
17	HP31438	Parafuso
18	HP33423	Placa DIS montada
19	HP31244	Parafuso
20	HP11380	Presilha
21	HP33171	Cordão do controlador montado
22	HP31599	Fita do filamento
23	HP30009	Porca rápida
24	HP33451-2	Painel
25	HP33382-2-B	Mesa extensora montada

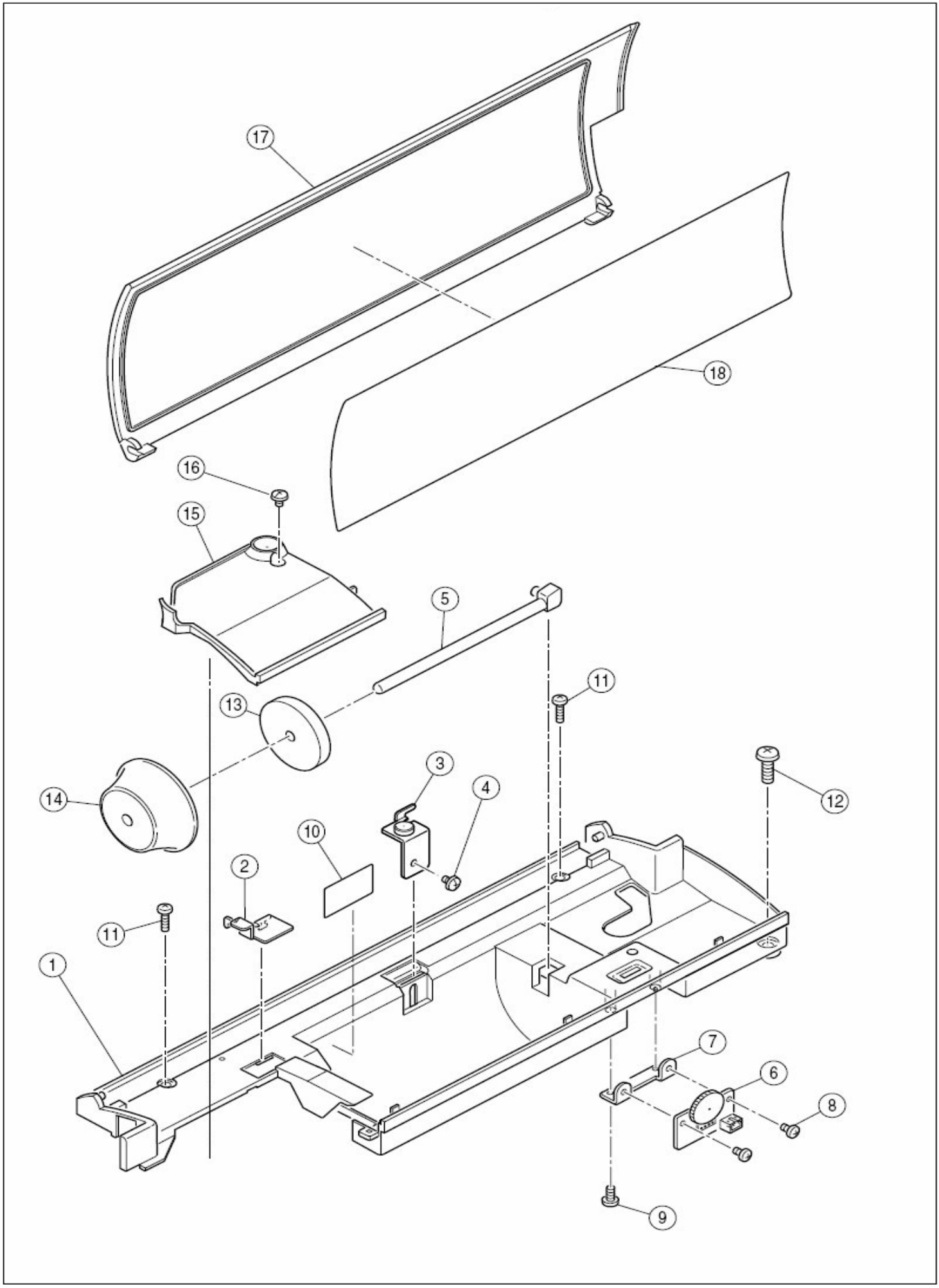
17
18
16
15
5
11
13
3
4
12
14
10
2
11
1
7
6
8
9

Ref.	Peça	Descrição
#	HP33380-2-B	Tampa de cobertura (peças de 01-10)
1	HP33381-2-B	Tampa de cobertura
2	HP33483	Guia linha
3	HP33400	Guia linha montado
4	HP31584	Parafuso
5	HP32737	Pino porta retrós montado
6	HP33086	Placa do controle de contraste montada
7	HP31206	Suporte da placa de controle de contraste
8	HP02802	Parafuso
9	HP31244	Parafuso
10	HP33517	Adesivo do porta retrós
11	HP11984	Parafuso
12	HP12785	Parafuso
13	HP31007	Arruela de feltro
14	HP30074	Prendedor de carretel
15	HP33392-B	Tampa do tensor de linha
16	HP31584	Parafuso
#	HP34059	Tampa articulável (peças de 17-18)
17	HP33388-B	Tampa articulável
18	HP34060	Placa do tipo de pontos

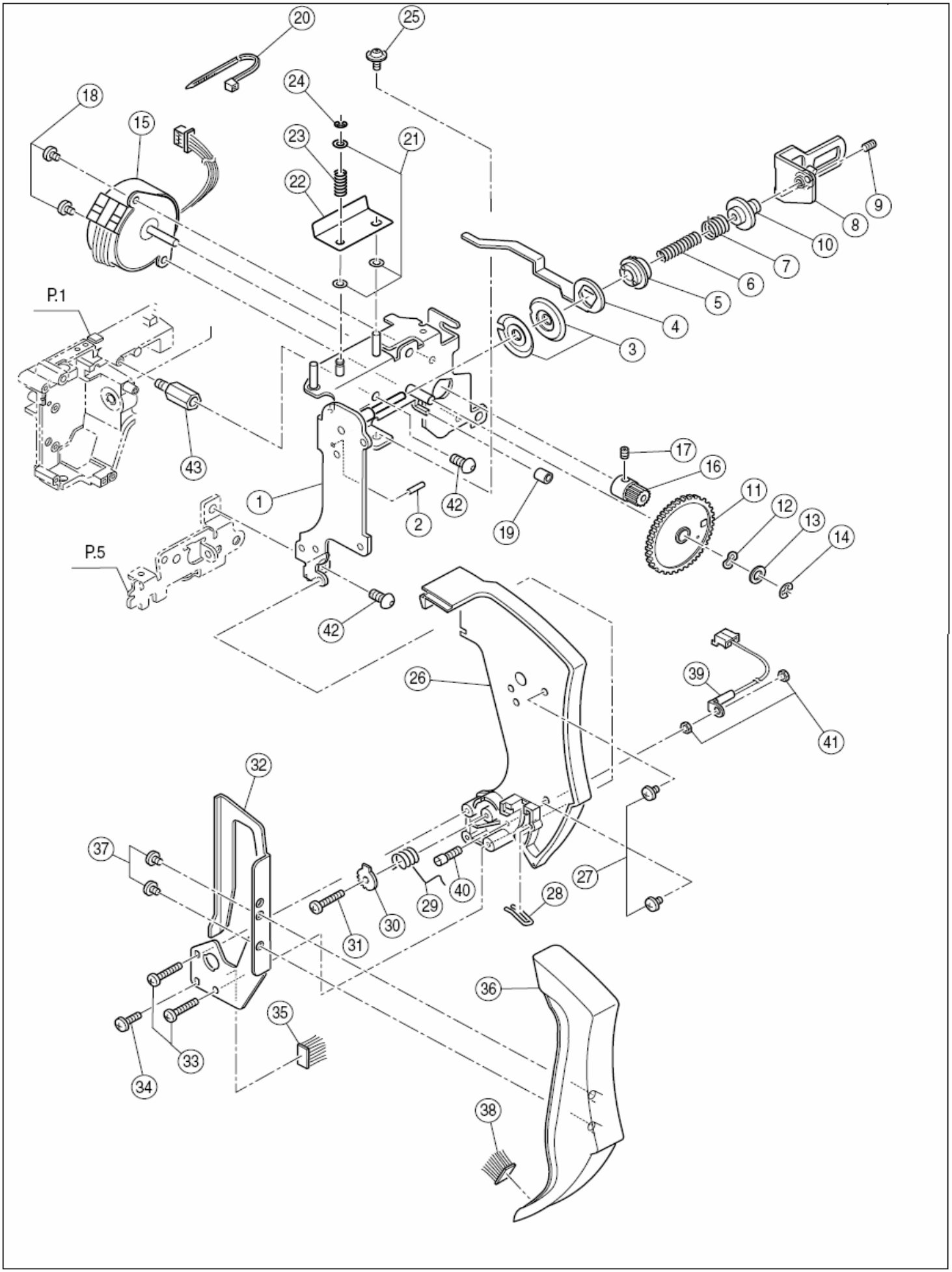
20
25
24
18
15
23
21
22
9
8
10
7
6
5
4
3
P.1
43
17
16
1
42
2
19
11
12
13
14
P.5
42
26
39
41
32
37
27
40
29
28
30
31
36
35
33
34
38

Ref.	Peça	Descrição
#	HP33406-B	Tensor e Suporte completo (peças de 1 - 41)
#	HP33407	Tensor montado (peças de 1 - 24)
1	HP33410	Suporte do aparelho de tensão montado
2	HP30261-1	Pino elástico
3	HP30928	Disco de tensão
4	HP32775	Braço aliviador de tensão
5	HP30154	Colar de tensão
6	HP33465	Mola menor de tensão
7	HP33283	Mola maior de tensão
8	HP33402	Chapa de tensão montada
9	HP30587	Parafuso
10	HP32777	Parafuso de regulagem da tensão
11	HP33285	Came de tensão
12	HP12487	Arruela ondulada
13	HP03438	Arruela
14	HP07221	Anél elástico
15	HP33288	Motor de passo acionador da tensão
16	HP32911	Engrenagem do motor de passo Z
17	HP33374	Parafuso
18	HP30695	Parafuso
19	HP33466	Borracha amortecedora
20	HP11380	Presilha
21	HP32944	Antiderrapante
22	HP32787	Chapa da pré-tensão
23	HP32788	Mola da pré-tensão
24	HP60018	Anél trava
25	HP31582	Parafuso
26	HP33390-B	Capa do guia linha
27	HP12786	Parafuso
28	HP33278	Guia linha
29	HP33335	Mola de arraste
30	HP32783	Placa de ajuste da mola de arraste
31	HP11431	Parafuso
32	HP33277	Suporte guia do estica-fio
33	HP11431	Parafuso
34	HP30271	Parafuso
35	HP33163	Escova de limpeza
36	HP33391-B	Capa protetora do estica-fio
37	HP61043	Parafuso
38	HP32999	Escova de limpeza
39	HPLD232	Cordão da mola de arraste
40	HP33432	Eixo da mola de arraste
41	HP13189	Porca
42	HP31689	Parafuso
43	HP33318	Pino

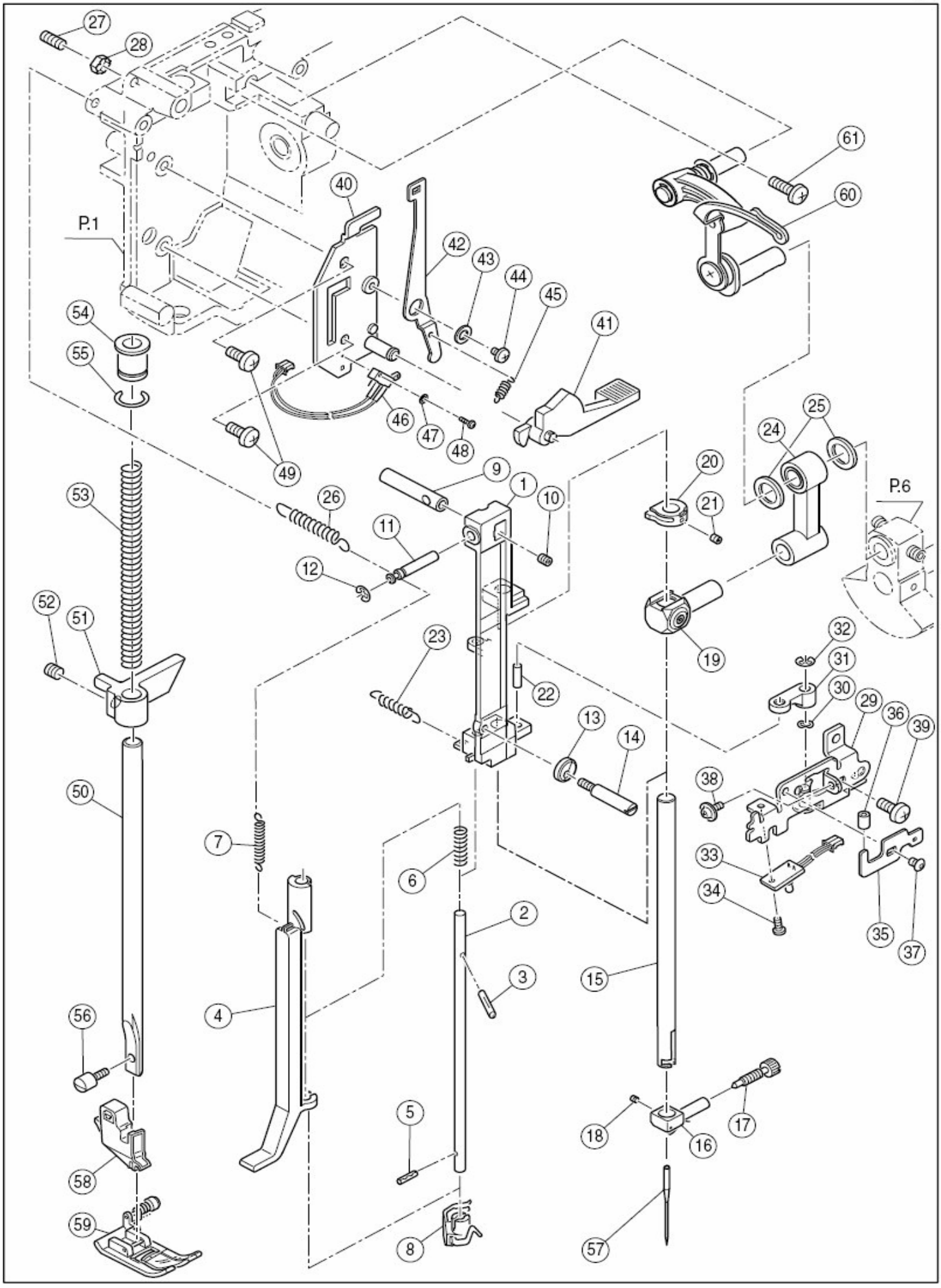
27
28
61
60
40
P.1
42
43
44
45
41
54
55
46
47
48
49
25
24
20
21
P.6
9
1
10
53
26
11
12
52
51
23
22
19
32
31
30
29
36
39
13
14
38
50
7
6
33
34
2
35
37
3
15
4
56
5
18
16
17
58
59
8
57

Ref.	Peça	Descrição
#	HP33909	Barra de agulha com passador de linha (peças de 01a 23)
1	HP32790	Suporte da B. de agulha
2	HP32791	Barra do passador de linha
3	HP32995	Pino elast. da b. do passador de linha
4	HP32792	Alavanca do passador de linha
5	HP30261-1	Pino elástico
6	HP13074	Mola da B. do passador de linha
7	HP32799	Mola da alav. do passador de linha
8	HP32557	Gancho do pass. de linha montado
9	HP32793	Eixo de articulação do Suporte da barra de agulha (A)
10	HP30388	Parafuso
11	HP32794	Eixo de articulação do Suporte da barra de agulha (B)
12	HP12149	Anél elástico
13	HP33588	Colar de ajuste da posição da B. de agulha
14	HP33436	Eixo limitador da agulha
#	HP33772	Barra de agulha montada (peças de 15 a18)
15	HP33659	Barra de agulha
16	HP32098-2	Prendedor de agulha montado
17	HP32100	Parafuso do prendedor de agulha
18	HP32430	Parafuso
19	HP90800	Articulação da barra de agulha
20	HP33549	Retentor da b. do pass. de linha
21	HP02894	Parafuso
22	HP32964	Pino de conexão Z
23	HP32801	Mola de guia Z
24	HP32932	Biela da barra de agulha montada
25	HP32997	Arruela
26	HP32800	Mola de tração da B. de agulha
27	HP32742	Parafuso
28	HP91648	Porca trava
#	HP32802-3	Unidade do suporte Z(peças de 29 a 38)
29	HP32803	Suporte de conexão Z montado
30	HP31838	Arruela ondulada
31	HP32804	Conexão Z
32	HP07221	Anél trava
33	HP34055	Placa de circuito do LED
34	HP33441	Parafuso
35	HP33435	Chapa limitadora da b. de agulha
36	HP32867	Borracha amortecedora
37	HP33446	Parafuso
38	HP31582	Parafuso
39	HP31293	Parafuso
#	HP32805	Alavanca levantadora (peças de 40 a 48).
40	HP32806	Suporte da b. levantadora montada.

Ref.	Peça	Descrição
41	HP32807	Alavanca da barra levantadora
42	HP32808	Alavanca aliviadora de tensão
43	HP12453	Arruela
44	HP11697	Parafuso
45	HP32998	Mola
46	HP32953	Interruptor da B. de pressão mont.
47	HP33591	Arruela
48	HP32962	Parafuso
49	HP31293	Parafuso
#	HP32809	Barra de pressão mont.(peças de 50 a 52)
50	HP32810	Barra de pressão
51	HP32811	Suporte guia da barra de pressão
52	HP30805	Parafuso
53	HP32812	Mola da barra de pressão
54	HP32813	Bucha da barra de pressão
55	HP32965	Anél trava
56	HP13064	Parafuso do suporte da sapatilha
57	HP33108	Agulha
58	HP32968	Suporte da sapatilha
59	HP32969	Sapatilha para zigue zague
60	HP32814	Alavanca do estica-fio montado

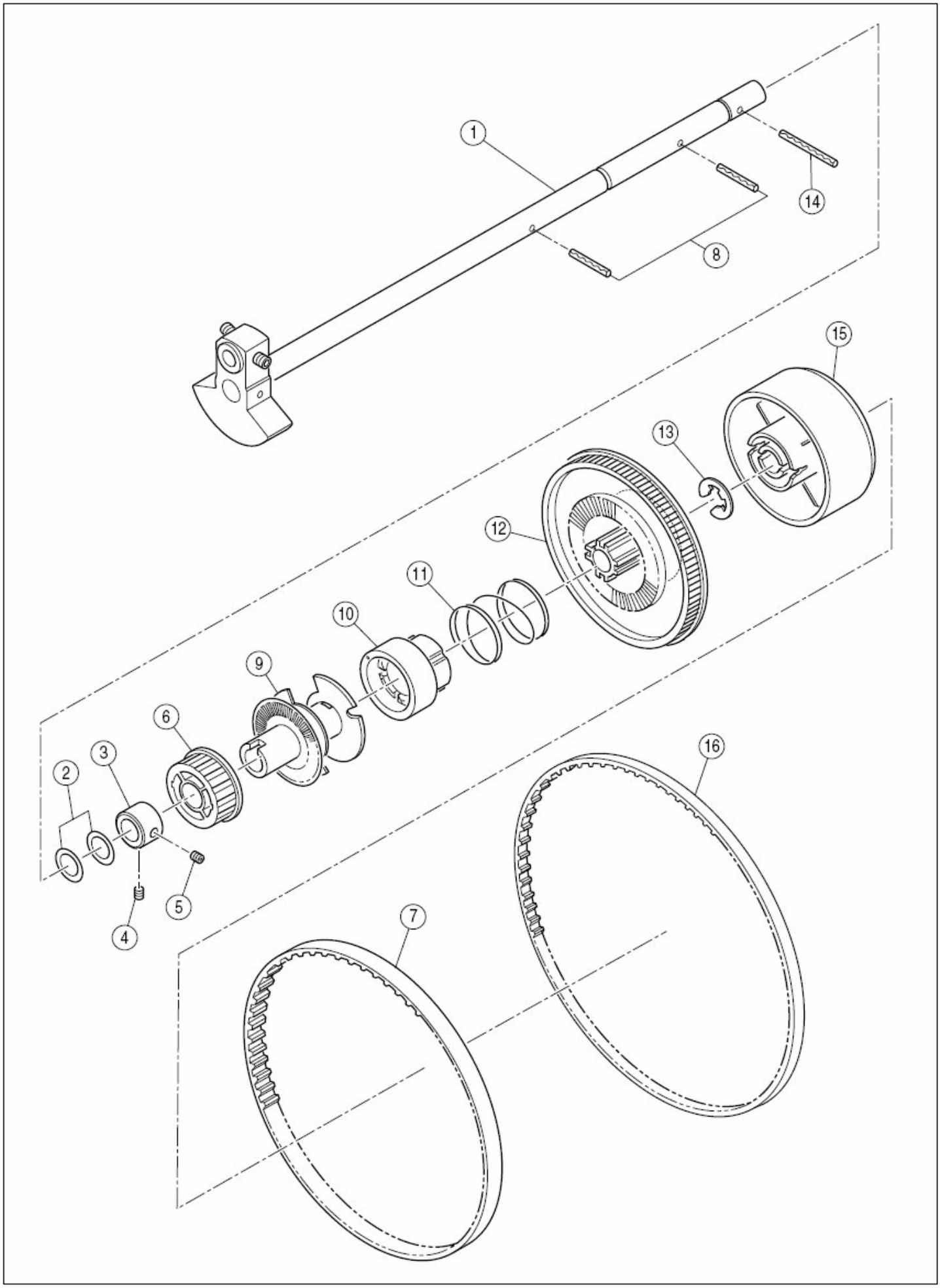
1
14
8
15
13
12
11
10
9
6
3
2
5
4
16
7

Ref.	Peça	Descrição
1	HP33665	Eixo horizontal Superior completo
2	HP12005	Arruela de encosto
3	HP32827	Colar do eixo horizontal
4	HP30388	Parafuso
5	HP12544	Parafuso
6	HP32825	Polia de sincronismo do eixo horizontal superior
7	HP34071	Correia de sincrônismo
8	HP33666	Pino elástico
9	HP32834	Disco do sensor STS
10	HP32829	Colar do engate do eixo horizontal superior
11	HP32830	Mola acionadora do engate
12	HP32832	Polia dentada do volante
13	HP30045	Anél elástico
14	HP33669	Pino elástico
15	HP32833	Volante
16	HP34070	Correia do motor

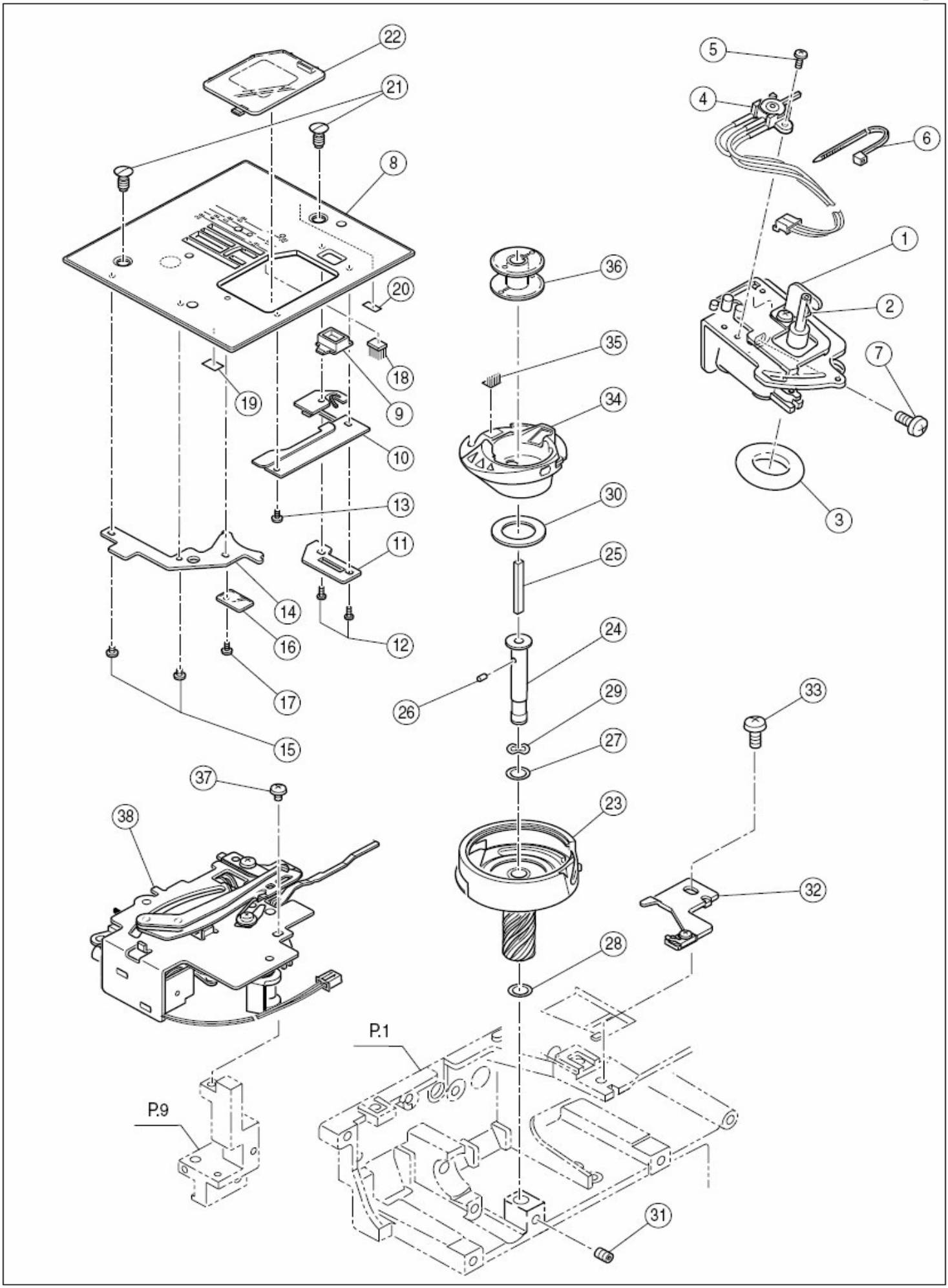
22
21
8
20
19
18
9
10
13
11
14
16
12
17
15
5
4
6
1
2
7
3
36
35
34
30
25
24
26
29
27
23
28
33
32
37
38
P.1
P.9
31

Ref.	Peça	Descrição
1	HP33048	Enchedor de bobina completo (peças de.02 a 06)
2	HP07414-T	Mola do pino do enchedor de bobina
3	HP01352	Anél de borracha
4	HP32842	Interruptor do enchedor de bobina
5	HP33441	Parafuso
6	HP11380	Presilha
7	HP31293	Parafuso
#	HP33270	Chapa de agulha completa .(peças de 08 a 20)
8	HP32844	Chapa de agulha
9	HP31734	Alavanca deslizante
10	HP33271	Chapa de fixação do visôr
11	HP33272	Chapa deslizante do retentor
12	HP31843	Parafuso
13	HP30200	Parafuso
14	HP33273	Chapa estabilizadora do retentor
15	HP32534	Parafuso
16	HP33534	Chapa suporte do visôr
17	HP30200	Parafuso
18	HP33312	Escôva
19	HP32879	Lâmina de borracha
20	HP33570	Lâmina de borracha
21	HP32743	Parafuso
22	HP32845	Visôr da bobina
#	HP32744	Lançadeira (peças de.23 a 30)
23	HP30113	Lançadeira montada
24	HP32848	Eixo da lançadeira
25	HP30135	Pável de óleo (1)
26	HP30136	Pável de óleo (2)
27	HP10995	Arruela de encôsto
28	HP10995-3	Arruela de encôsto
29	HP32454	Arruela ondulada
30	HP30118	Imã
31	HP90932	Parafuso
32	HP33265	Retentor da caixa de bobina montada.
33	HP02891	Parafuso
#	HP34061	Retentor da caixa de bobina (peças de 34 a35)
34	HP33680	Caixa de bobina montada
35	HP34074	Escôva
36	HP30222	Bobina
37	HP12786	Parafuso
38	HP33240	Cortador de linha montado

.

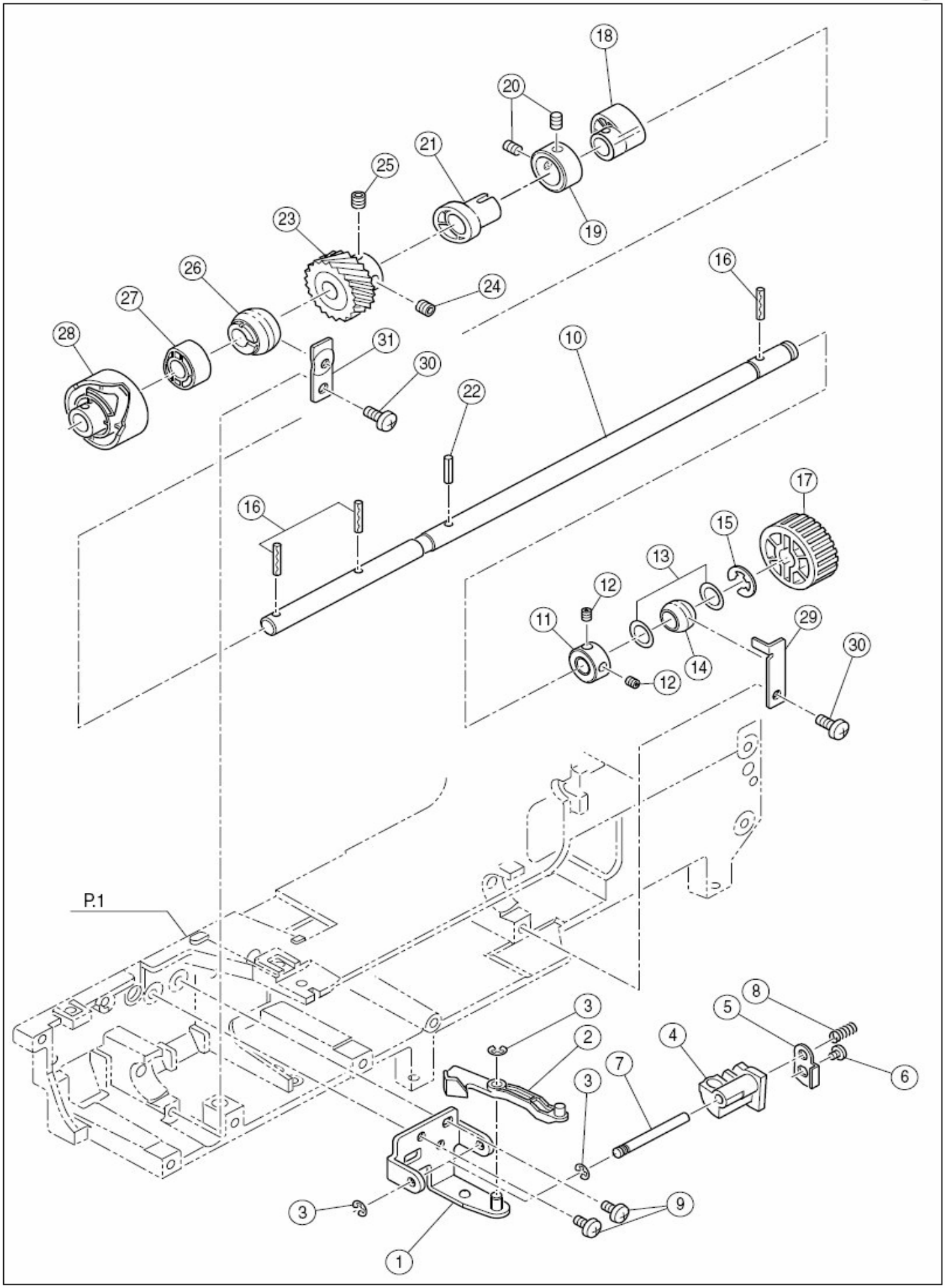
18
20
21
25
19
23
24
26
16
27
28
31
10
30
22
17
16
15
13
12
11
29
14
12
30
P.1
3
8
5
2
4
6
7
3
3
9
1

Ref.	Peça	Descrição
#	HP33824	Conjunto do came da alimentação completo (peças 1 a 10)
1	HP33825	Suporte do came da alimentação completo
2	HP33810	Alavanca do abaixador dos dentes
3	HP07221	Anél elástico
4	HP33696	Seguidor do came da alimentação
5	HP33697	Chapa do seguidor do came da alimentação
6	HP61043	Parafuso
7	HP33698	Eixo do seguidor do came da alimentação
8	HP33699	Mola do seguidor do came da alimentação
9	HP02890	Parafuso
#	HP33820	Eixo inferior montado (peças de 10 a 28)
10	HP33821	Eixo inferior
11	HP30178	Colar
12	HP12544	Parafuso
13	HP60254	Arruela de encosto
14	HP30177	Bucha esférica
15	HP60204	Anél elástico
16	HP32861	Pino elástico
17	HP32860	Polia do sincronismo do eixo inferior
18	HP30184	Came da alimentação
19	HP30183	Colar do came da alimentação
20	HP90932	Parafuso
21	HP33684	Came balanceador da alimentação
22	HP33858	Pino elástico
23	HP33686	Engrenagem do eixo inferior
24	HP30805	Parafuso
25	HP60466	Parafuso
26	HP32854	Bucha esférica do eixo inferior (esquerda)
27	HP33263	Came inferior de suprimento de linha
28	HP33264	Came do cortador de linha
29	HP32408	Presilha de fixação da bucha esférica
30	HP31293	Parafuso

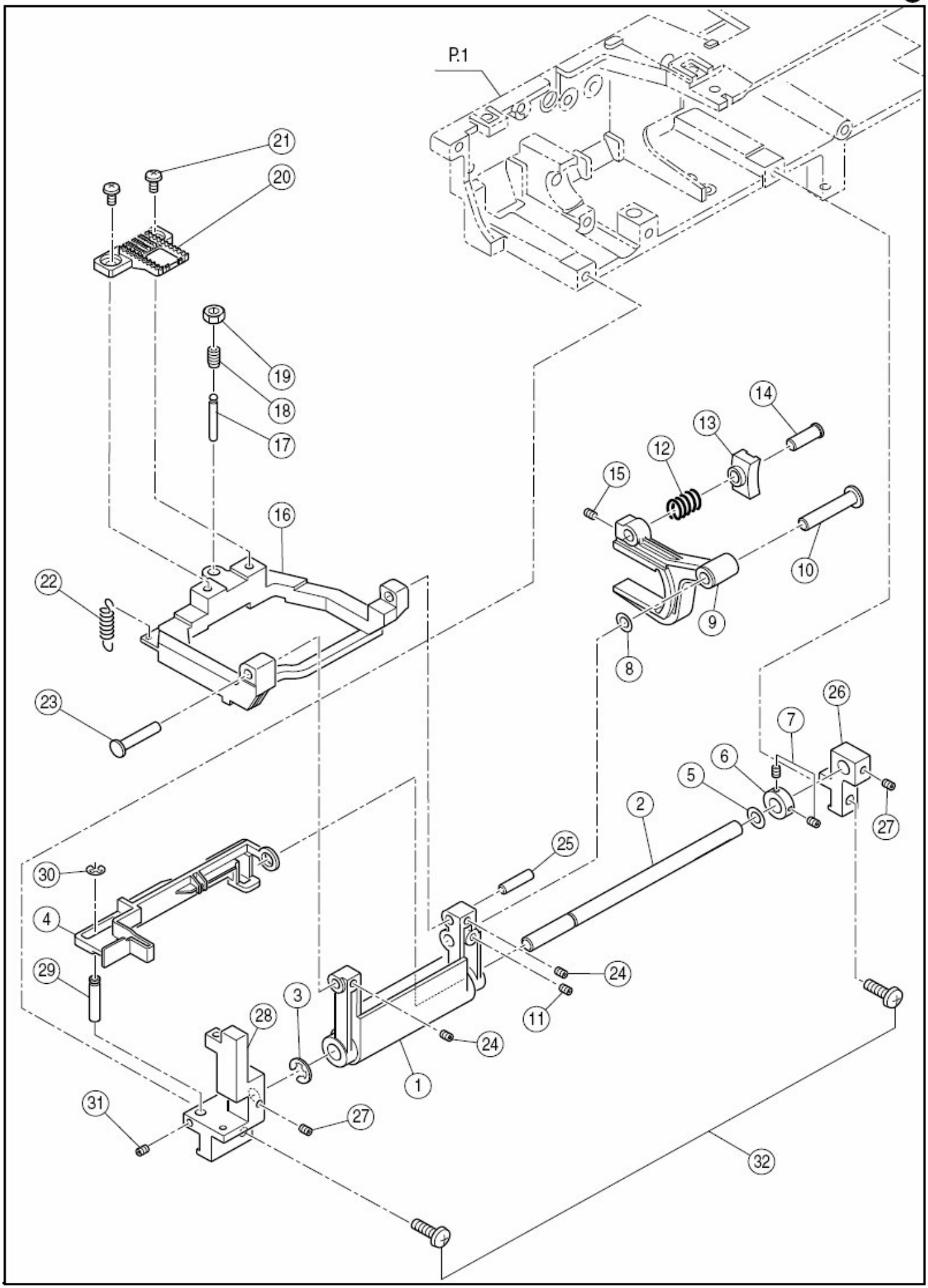
P.1
21
20
19
18
17
16
22
23
14
13
12
15
10
9
8
26
7
6
5
2
27
25
30
4
29
24
3
28
11
24
1
31
27
32

Ref.	Peça	Descrição
#	HP33823	Eixo da alimentação completo (peças de 01 a 31)
1	HP32864-2	Guia do eixo da alimentação
2	HP32865	Eixo da alimentação
3	HP07492	Anél elástico
4	HP33811	Alavanca do levantador dos dentes
5	HP10995-2	Arruela de encosto
6	HP33168	Colar do eixo da alimentação
7	HP30842	Parafuso
8	HP33127	Arruela de encosto
9	HP32880	Garfo da alimentação
10	HP30170	Pino do garfo da alimentação
11	HP30842	Parafuso
12	HP32883	Mola do bloco deslizante da alimentação
13	HP32882	Bloco deslizante da alimentação
14	HP32881	Eixo do bloco deslizante
15	HP30842	Parafuso
16	HP33688	Base da alimentação
17	HP33691	Pino de ajuste da altura do dente
18	HP33689	Parafuso
19	HP33690	Porca de ajuste
20	HP32868	Dente
21	HP02868	Parafuso
22	HP32873	Mola de tração do suporte do dente
23	HP33193	Pino de articulação do suporte do dente (esquerdo)
24	HP30842	Parafuso
25	HP33192	Pino de articulação do suporte do dente (direito)
26	HP32877	Seguidor do eixo da alimentação (direito)
27	HP30842	Parafuso
28	HP32878-2	Seguidor do eixo da alimentação (esquerdo)
29	HP32885	Eixo do levantador do dente
30	HP07221	Anél elástico
31	HP30842	Parafuso

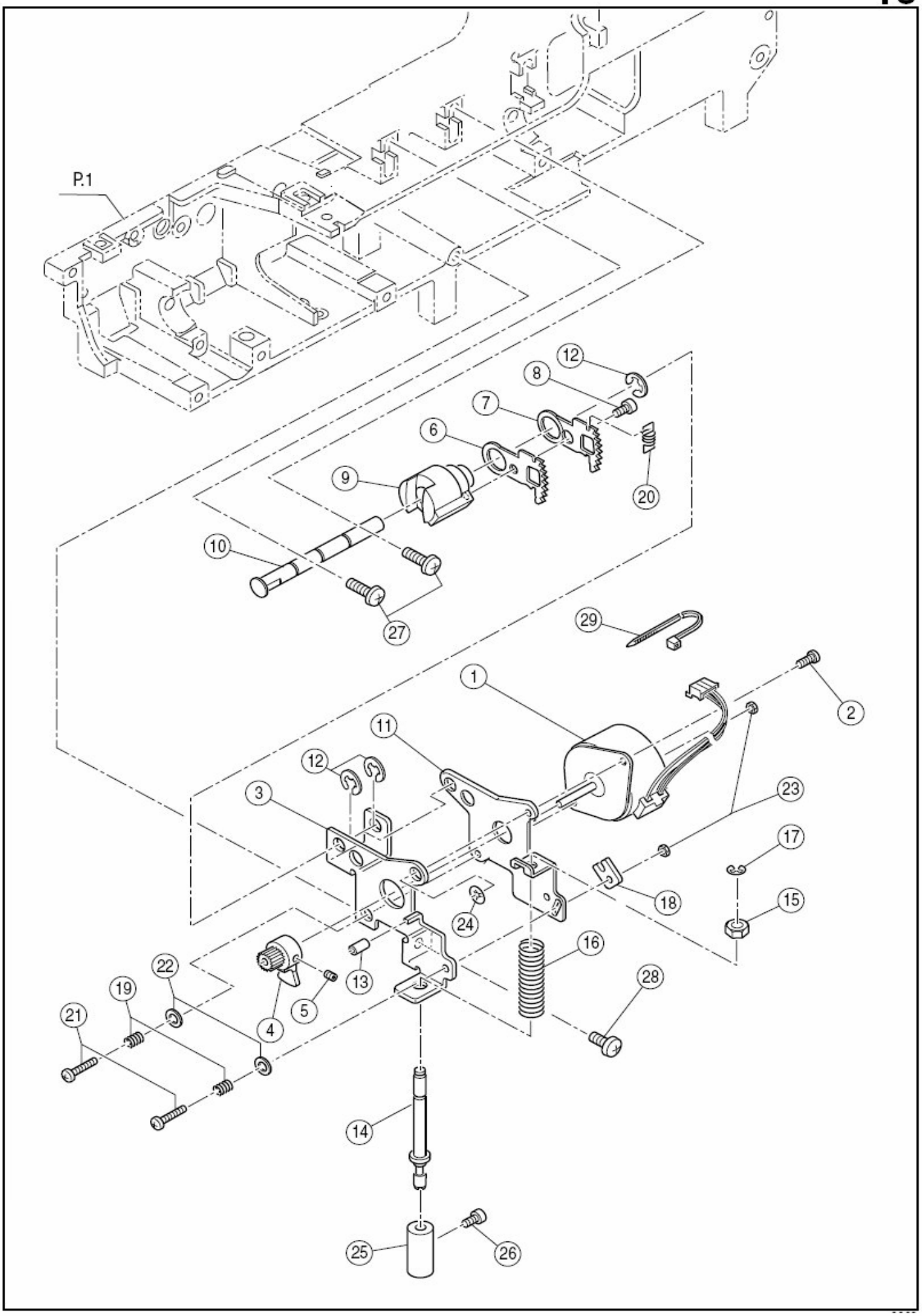
P.1
12
8
7
6
9
20
10
27
29
1
2
11
12
3
23
17
18
15
24
16
22
19
13
5
28
21
4
14
25
26

	Peça	Descrição
#	HP33330	Motor de passo completo (peças de 01 a 24)
1	HP32894	Motor de passo F
2	HP60336	Parafuso
3	HP32895	Suporte do motor de passo F
4	HP32896	Engrenagem do motor de passo F
5	HP30842	Parafuso
6	HP33190	Engrenagem do regulador da alimentação (A)
7	HP33191	Engrenagem do regulador da alimentação (B)
8	HP60800	Parafuso
9	HP32899	Regulador da alimentação
10	HP32900	Eixo regulador da aliemntação
11	HP32901	Chapa de ajustagem
12	HP07492	Anél elástico
13	HP32867	Borracha amortecedora
14	HP33319	Eixo de ajuste da reversão
15	HP12436	Porca
16	HP32903	Mola de ajuste
17	HP07221	Anél elástico
18	HP32904	Porca
19	HP33322	Mola do suporte do motor de passo F
20	HP33187	Mola da engrenagem do regulador da alimentação
21	HP11431	Parafuso
22	HP12453	Arruela
23	HP13189	Porca
24	HP33329	Arruela de assento
#	HP33455	Eixo do ajuste fino montado (peças de 25 a 26)
25	HP33320	Eixo de ajuste fino
26	HP60800	Parafuso
27	HP30274	Parafuso
28	HP31293	Parafuso

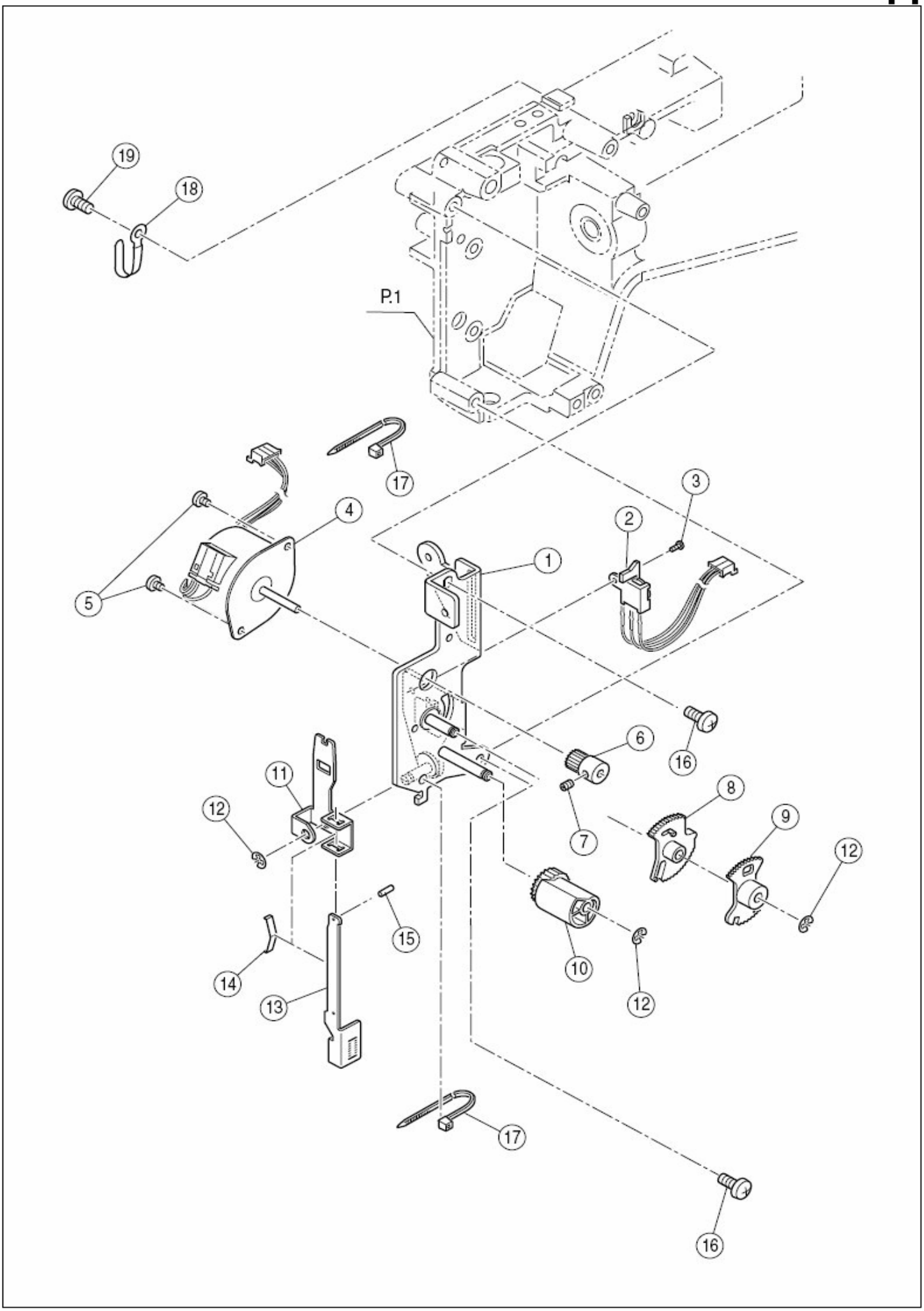
19
18
P.1
17
4
3
2
1
5
6
16
11
12
8
9
7
12
15
10
14
13
12
17
16

Ref.	Peça	Descrição
#	HP32905	Motor de passo Z completo (peças de 01 a15)
1	HP32906	Motor de passo Z montado
2	HP32910	Interruptor BH montado
3	HP33441	Parafuso
4	HP32958	Z Pulse Motor
5	HP30695	Parafuso
6	HP32911	Engrenagem do motor de passo Z
7	HP30842	Parafuso
8	HP32912	Engrenagem central (A)
9	HP32913	Engrenagem central (B)
10	HP32915	Came Z
11	HP32916	Chapa BH
12	HP07221	Anél elástico
13	HP32917	Alavanca BH
14	HP32918	Mola da alavanca BH
15	HP33213	Pino elástico
16	HP31293	Parafuso
17	HP11380	Presilha
18	HP32955	Trava
19	HP31293	Parafuso

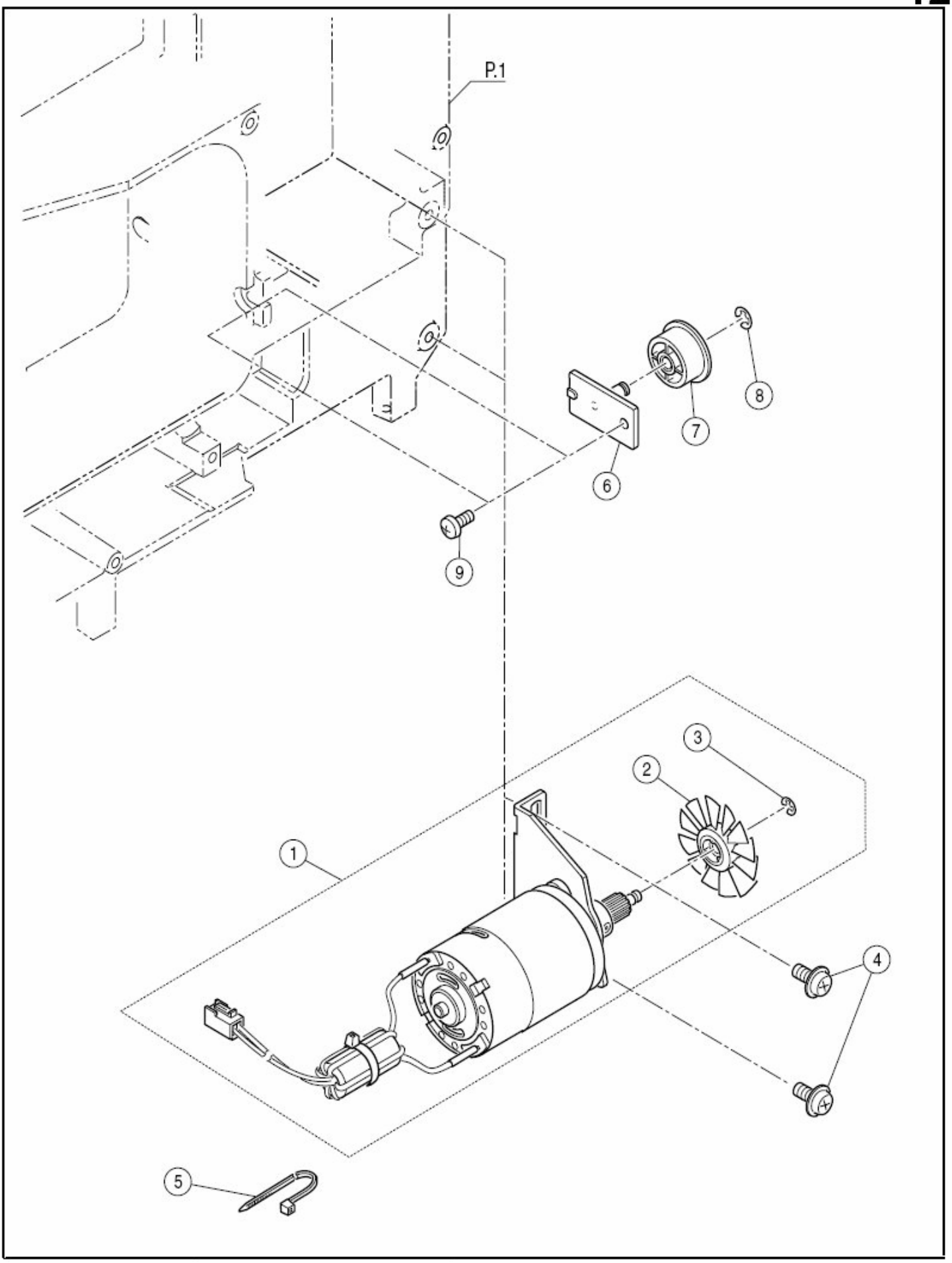
P.1
1
2
3
4
5
6
7
8
9

Ref.	Peça	Descrição
1	HP32919	Motor completo (peças de 02 a 03)
2	HP32925	Ventoinha do motor
3	HP07221	Anél elástico
4	HP02903	Parafuso
5	HP11380	Presilha
#	HP32820	Tensionador de correia montado (peças de 06 a 09)
6	HP32821	Suporte do tensionador de correia montado
7	HP32822	Polia tensionadora
8	HP04993	Anél elástico
9	HP02812	Parafuso

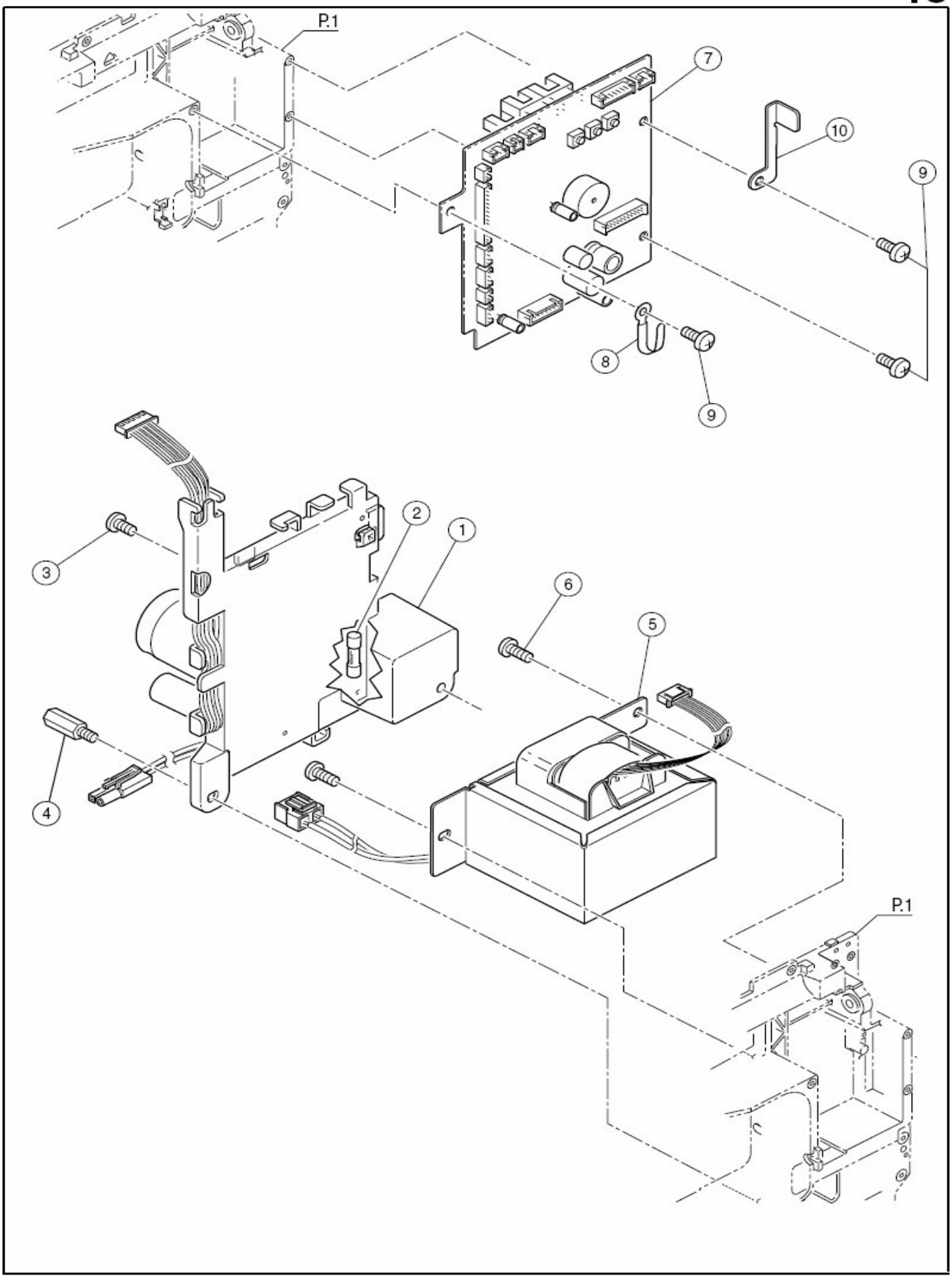
P.1
7
10
9
8
9
2
1
3
6
5
4
P.1

ef.	Peça	Descrição
1	HP33985	Placa de circuito de entrada (peça 02)
2	HPFU025	Fusível
3	HP02812	Parafuso
4	HP31719	Pino
5	HP33829	Transformador
6	HP31842	Parafuso
7	HP34069	Placa CPU montada
8	HP32955	Trava
9	HP02812	Parafuso
10	HP33142	Chapa do suporte da correia

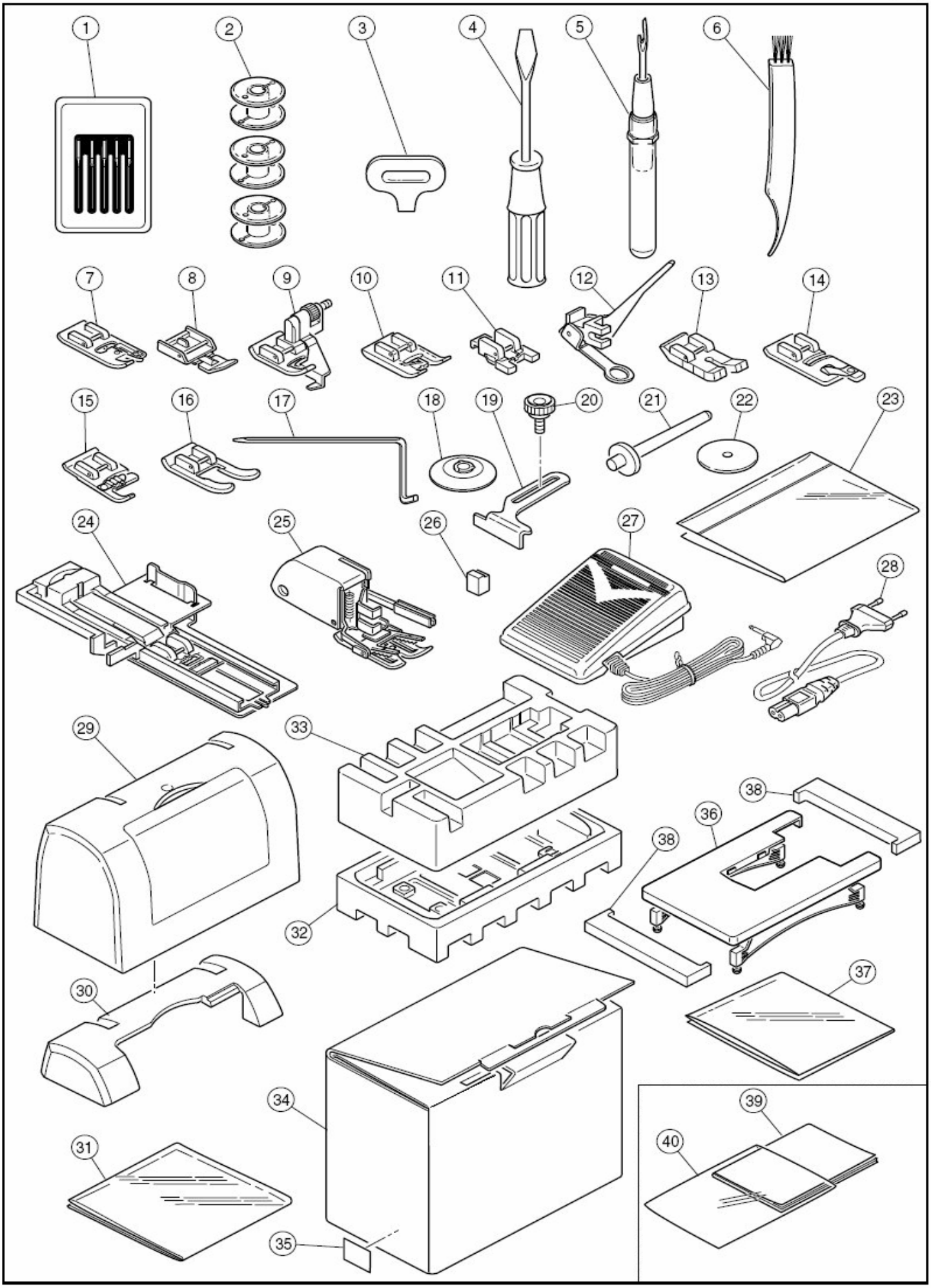
1
2
3
4
5
6
7
8
9
10
11
12
13
14
15
16
17
18
19
20
21
22
23
24
25
26
27
28
29
30
31
32
33
34
35
36
37
38
38
39
40

Ref.	Peça	Descrição
#	HP34062	Acessórios completo (peças de 01 a 23)
1	HP32947	Cartela de agulha
2	HP30222	Bobina
3	HP31089	Chave de fenda especial para a chapa de agulha
4	HP02000-T	Chave de fenda (grande)
5	HP02024	Abridor de casas
6	HP90903	Pincél
7	HP30244-2	Sapatilha para acabamento
8	HP90867-2	Sapatilha de pregar ziper
9	HP30218-2	Sapatilha para bainha invisível
10	HP30217-2	Sapatilha para costura acetinada
11	HP34072	Sapatilha para pregar botão
12	HP04195	Sapatilha para Quilt livre
13	HP31461	Sapatilha de 1/4
14	HP30685	Sapatilha para bainha estreita
15	HP30686	Sapatilha para pregar cordão
16	HP33069	Sapatilha de ponta aberta
17	HP11117	Guia de costura para Matelassê/Quilt
18	HP33109	Capa de linha
19	HP33132	Guia de costura reta
20	HP33133	Parafuso para a guia de costura reta
21	HP30209	Pino porta-retrós vertical
22	HP01407	Feltro do pino porta-retrós vertical
23	HP33140	Capa protetora
24	HP32948-B	Sapatilha para casa de botão
25	HP31099-3	Sapatilha de transporte superior (Walking foot)
26	HP33427	Calço de isopor
27	HP31098-2	Pedal controlador de velocidade
28	HP33981	Cordão de energia
29	HP33393-B	Tampa protetora completa
30	HP33413	Calço de isopor
31	HP33520	Capa protetora
32	HP33414-2	Calço de isopor
33	HP33414-1	Calço de isopor
34	HP34065	Caixa de papelão
35	HP34064	Etiqueta do número de série
36	HP33502-2-B	Mesa extensora montada
37	HP33181	Capa protetora
38	HP34073	Calço de isopor
39	HP34063	Manual de instruções
40	HP33156	Capa protetora